TOSHIBA

INSTALLATION MANUAL
MANUEL D'INSTALLATION
INSTALLATIONS-HANDBUCH
MANUALE DI INSTALLAZIONE
MANUAL DE INSTALACIÓN
MANUAL DE INSTALAÇÃO
INSTALLA TIEHANDLEIDING
ΕΓΧΕΙΡΙΔΙΟ ΕΓΚΑΤΑΣΤΑΣΗΣ
安 装 手 册

DRAIN PUMP KIT
KIT DE POMPE D'ÉVACUATION
ABSAUGPUMPEN-SET
KIT POMPA DI SCARICO
JUEGO DE BOMBA DE DESAGÜE
KIT DA BOMBA DE DRENAGEM
AFVOERSET
KIT ΑΝΤΛΙΑΣ ΑΠΟΣΤΡΑΓΓΙΣΗΣ
排水泵组件

FOR CONCEALED DUCT HIGH STATIC PRESSURE TYPE
TYPE DE HAUTE PRESSION STATIQUE À CONDUITS DISSIMULÉS
FÜR EINHEITEN MIT HOHEM STATISCHEN DRUCK IN DER ZWISCHENDECKE
TIPO AD ALTA PRESSIONE STATICA PER UNITA' A CONDOTTO NASCOSTO
MODELO DE ALTA PRESIÓN ESTÁTICA CON CONDUCTOS OCULTOS
TIPO DE CONDUTA EMBUTIDA COM ELEVADA PRESSÃO ESTÁTICA
AFVOERSET VOOR HOGE STATISCHE DRUKTYPE MET INGEBOUWDE KANALEN
ΣΥΓΚΑΛΥΜΜΕΝΟΣ ΑΓΩΓΟΣ ΤΥΠΟΥ ΥΨΗΛΗΣ ΣΤΑΤΙΚΗΣ ΠΙΕΣΗΣ
高静压风管内藏型

MODEL
TCB-DP31DE

EH99840301

Thank you very much for purchasing Drain pump kit for TOSHIBA Air Conditioner.
Please read this installation manual carefully before using your Air Conditioner.
· Be sure to obtain the “Installation manual” from constructor (or dealer).

Nous vous remercions d’avoir porté votre choix sur un kit de pompe d’évacuation pour climatiseur TOSHIBA.
Veuillez lire attentivement ce manuel d’installation avant d’utiliser votre climatiseur.
· Veillez à vous procurer le « Manuel d’installation » chez votre fabriquant (ou revendeur).

Vielen Dank, dass Sie sich für den Kauf des Absaugpumpen-Sets für das TOSHIBA-Klimagerät entschieden haben.
Lesen Sie diese Anleitung bitte sorgfältig durch, bevor Sie Ihr Klimagerät verwenden.
· Besorgen Sie sich das „Installations-handbuch“ vom Hersteller (oder Händler).

Grazie per avere acquistato il Kit pompa di scarico per Condizionatori d’aria TOSHIBA.
La preghiamo di leggere attentamente questo manuale d’installazione prima di utilizzare il suo condizionatore d’aria.
· Ricordi di chiedere il “Manuale d’installazione” al costruttore (o rivenditore).

Gracias por adquirir el juego de bomba de desagüe para el aparato de aire acondicionado TOSHIBA.
Lea este manual de instalación atentamente antes de utilizar el aparato de aire acondicionado.
· Asegúrese de obtener el “Manual de instalación” de mano del constructor (o del distribuidor).

Agradecemos a sua compra deste kit da bomba de Drenagem para o Ar Condicionado TOSHIBA.
Leia atentamente este manual de instalação antes de utilizar o seu Ar Condicionado.
· Adquira o “Manual de instalação” através do fabricante (ou representante).

Bedankt om de afvoerset voor de TOSHIBA Airconditioner te kopen.
Lees deze installatiehandleiding eerst helemaal door voordat u de Airconditioner gebruikt.
· De "Installatiehandleiding" kunt u verkrijgen bij uw aannemer (of dealer).

Σας ευχαριστούμε θερμώς για την αγορά του Κιτ αντλίας αποστράγγισης για το κλιματιστικό TOSHIBA.
Διαβάστε το παρόν εγχειρίδιο εγκατάστασης προσεκτικά πριν να χρησιμοποιήσετε το κλιματιστικό σας.
· Βεβαιωθείτε ότι έχετε το "Εγχειρίδιο εγκατάστασης" από τον κατασκευαστή (ή τον προμηθευτή σας).

非常感谢您购买东芝空调机配套的排水泵组件。
在使用空调机前请务必仔细阅读本安装手册。
· 请务必向厂商（或经销商）索取“安装手册”。

CONTENTS

1 Precautions for Safety 1
2 Components 2
3 Installing Drain pump kit 3
4 Installing the Attachment plate 3
5 Hose Connecting 4
6 Drain piping 5
7 Wire Connecting 5
8 Test Run 6
9 Check the Draining 6

ENGLISH

SOMMAIRE

1 Précautions de sécurité 7
2 Composants 8
3 Installation de la pompe d'évacuation 9
4 Installation de la plaque d'attache 9
5 Raccordement des tuyaux 10
6 Conduite d'évacuation 11
7 Câblage 11
8 Essai de fonctionnement 12
9 Vérification de l'évacuation 12

FRANCAIS

INHALT

1 Sicherheitsvorkehrungen 13
2 Bauteile 14
3 Installation des Absaugpumpen-Sets 15
4 Installation der Anschlussplatte 15
5 Anschluss des Schlauchs 16
6 Absaugrohrleitung 17
7 Kabelanschlüsse 17
8 Testlauf 18
9 Überprüfen des Absaugvorgangs 18

DEUTSCH

INDICE

1 Precauzioni per la sicurezza 19
2 Componenti 20
3 Installazione del kit pompa di scarico 21
4 Installazione della piastra di fissaggio 21
5 Connessione dei tubi flessibili 22
6 Tubo di scarico 23
7 Connessione dei fili 23
8 Prova di funzionamento 24
9 Controllare lo scarico 24

ITALIANO

CONTENIDO

1 Precauciones de seguridad 25
2 Componentes 26
3 Instalación del juego de bomba de desagüe 27
4 Instalación de la placa de sujeción 27
5 Conexión de la manguera 28
6 Canalización del desagüe 29
7 Cableado 29
8 Prueba de funcionamiento 30
9 Comprobación del desagüe 30

ESPAÑOL

ÍNDICE

1 Precauções de Segurança 31
2 Componentes 32
3 Instalar o kit da bomba de drenagem 33
4 Instalar o Prato Fixador 33
5 Ligação da Mangueira 34
6 Tubo rígido de drenagem 35
7 Ligação dos Cabos 35
8 Teste 36
9 Verificar a Drenagem 36

PORTUGUÊS

INHOUD

1 Veiligheidsmaatregelen 37
2 Onderdelen 38
3 Installatie van de afvoerset 39
4 Installatie van de bevestigingsplaat 39
5 Slangenaansluiting 40
6 Afvoerleidingen 41
7 Bekabeling 41
8 Werkingstest 42
9 De waterafvoer controleren 42

NEDERLANDS

ΠΕΡΙΕΧΟΜΕΝΑ

1 Προφυλάξεις ασφαλείας 43
2 Στοιχεία 44
3 Εγκατάσταση του κιτ αντλίας αποστράγγισης 45
4 Εγκατάσταση της πλάκας προσάρτησης 45
5 Σύνδεση του εύκαμπτου σωλήνα 46
6 Σωλήνωση αποστράγγισης 47
7 Σύνδεση του καλωδίου 47
8 Δοκιμή λειτουργίας 48
9 Ελέγξτε την αποστράγγιση 48

ΕΛΛΗΝΙΚΑ

目 录

1 安全注意事项 49
2 零配件 50
3 安装排水泵组件 51
4 安装装配板 51
5 软管的连接 52
6 排水配管 53
7 配线连接 53
8 试运行 54
9 检查排水情况 54

中文

1 Precautions for Safety

- Read this “Precautions for Safety” carefully before Installation.
- The precautions described below include the important items regarding safety.
  Observe them without fail.
- After the installation work, perform a trial operation to check for any problem.
- Turn off the main power supply switch (or breaker) before the unit maintenance.
- Ask the customer to keep the Installation Manual together with the Owner’s Manual.

⚠ WARNING

- **Ask the dealer or a professional about installation.**
- **Install the Drain pump kit securely following this Installation Manual.**
- **When reinstalling the Drain pump kit, ask the dealer or a professional.**
  Improper installation may result water leakage, electric shock or fire.
- **Turn off the main power supply switch or breaker before attempting any electrical work.**
  Make sure all power switches are off. Failure to do so may cause electric shock.
- **Connect the connecting wire correctly.**
  If the connecting wire is connected in a wrong way, electric parts may be damaged.
- **Do not modify this unit by removing any of the safety interlock switches.**
- **To avoid personal injury (with sharp edges), be careful when handling parts.**
- **Use the specified wires for wiring connect the terminals securely fix.**
  To prevent external forces applied to the terminals from affecting the terminals.

REQUIREMENTS

- Check the level of the air conditioner.
  It should be level, or tilted no more than 1 degree (with the drain port side lower).
- Place where a sufficient servicing space can be ensured for safe maintenance and check.
- Place where drained water will not cause any problem.

2 Components

ENGLISH

Installable Model

Concealed Duct High Static Pressure Type indoor unit
MMD-AP0181H to AP0481H

Components

No.	Part name	Q'ty	Shape
①	Drain pump unit	1	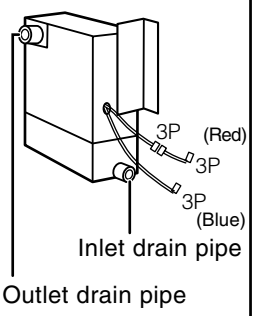
②	Drain hose with heat insulation	1	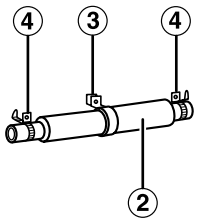
③	Fixture band	1	
④	Hose band	2	
⑤	Elbow	1	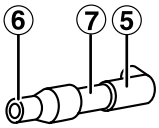
⑥	Socket	1	
⑦	Drain pipe	1	

No.	Part name	Q'ty	Shape
⑧	Support bracket	1	
⑨	Tapping screw (Ø4 × 10 ℓ) (spare 1)	4	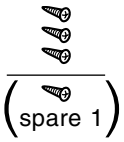
⑩	Attachment plate	1	
⑪	Heat insulation for pipe	1	
⑫	Heat insulation for Elbow	1	
⑬	Banding band	3	
⑭	Tapping screw (Ø4.2 × 13 ℓ) (spare 1)	2	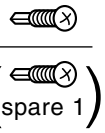
⑮	Fixture plate	1	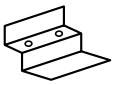

3 Installing Drain pump kit

- Unscrew the three screws on the left of the electric parts box of the air conditioner, and secure the fixture plate for the Drain pump unit using the three screws aligning the hole positions.
- Attach the Drain pump unit top plate to the air conditioner using the support bracket ⑧.
  (Use the attached tapping screws ⑨ and the air conditioner screws.)

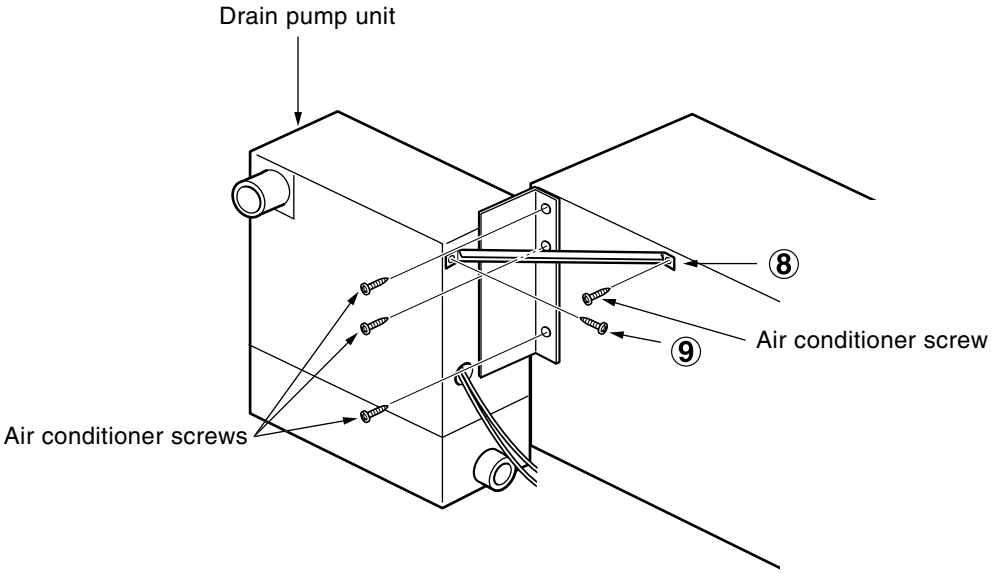

4 Installing the Attachment plate

- Attach the attachment plate ⑩ to the air conditioner at the position shown below.
- Use the attachment plate ⑩ as a 20-degree ruler for the socket ⑥ and drain pipe ⑦.
- To install the fixture band ③, unscrew the screw located 335 mm away from the drain port, and then secure the fixture band ③ with the screw. Drill a hole to the right with the tapping screws ⑭, and then install the fixture.
  (Since thread shearing may occur when an electric screwdriver is used, stop using it halfway and then tighten the screw manually.)

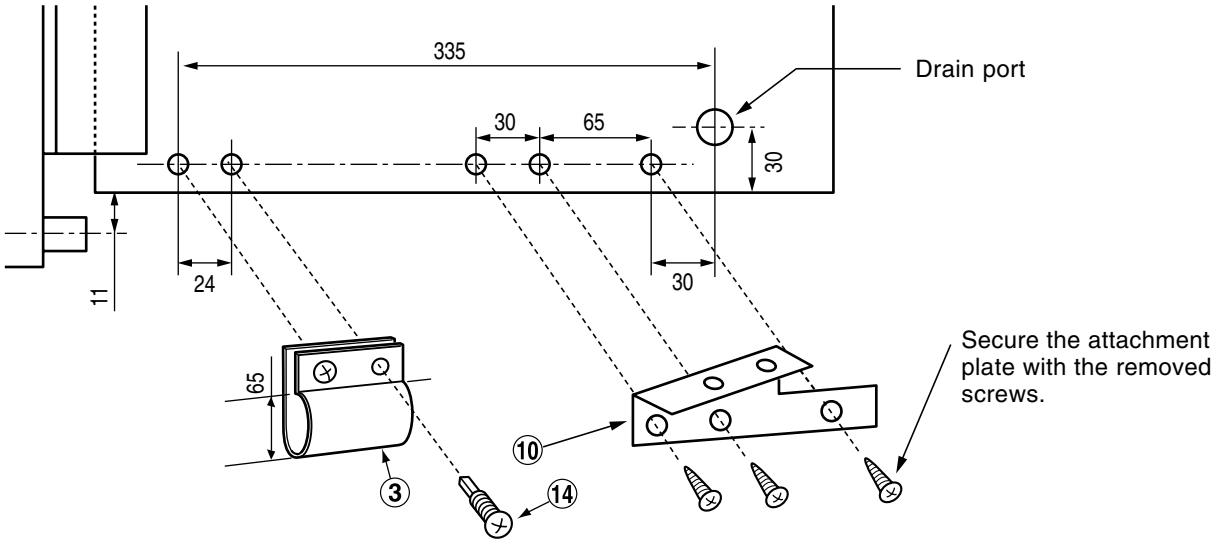

5 Hose Connecting

ENGLISH

CAUTION

Be careful not to damage the Drain pump kit hose during handling before extending it because it passes under the unit.

REQUIREMENT

Be sure to fix the center of the hose ② to the air conditioner cabinet with the fixture band ③ to install a drain trap. (Water leakage may occur without this drain trap.)

- Connect the elbow ⑤, drain pipe ⑦, and the socket ⑥ to the drain port of the air conditioner. Use adhesive for vinyl chloride to connect pipes.
- Install the elbow ⑤ 20 degrees downward by tightening the socket ⑥ to torque of 600 to 1000 kg.cmf to install a drain trap to the hose.
- Connect the socket ⑥ to the Drain pump unit inlet pipe with the hose ②, and tighten both ends of the hose with the hose bands ④. Insert the hose ② into the joint by approx. 25 mm.
- Insulate the vinyl chloride joint and the hose at the Drain pump unit connection portion with the heat insulation for pipe ⑪ and heat insulation for elbow ⑫.
  Ensure heat insulation by taping at the insulator joint areas.
- Secure the fixture plate ⑮ to the attachment plate ⑩ with the tapping screw ⑨.
  (Be sure to install this fixture plate ⑮ as this is for ensuring an angle of 20 degrees.)

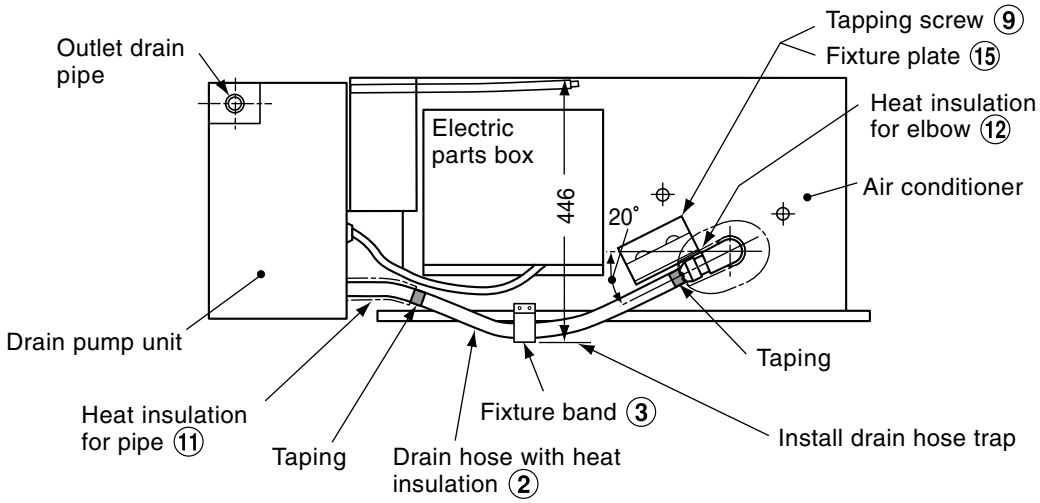

<Enlarged view of joint>

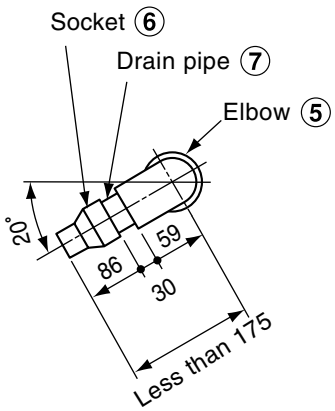

6 Drain piping

- Be sure to tilt downward the drain pipe from the outlet drain pipe of the Drain pump unit. (Support and secure the drain pipe so that it will not loose or slack to avoid stress to the outlet drain pipe.)
- Insulate the drain pipe with heat insulator (10 mm or more thick) without clearance to prevent water leakage.

7 Wire Connecting

REQUIREMENT

Do not apply tension to the Drain pump unit and the connectors.

- Detach the cover of electric parts box of the air conditioner.
- Plug the 3P connector (blue) of the Drain pump kit into CN068 (blue) in the box.
- Plug the 3P connector (red) of the Drain pump kit into CN030 (red) in the box.

  * Disconnect the short-circuit connector from the P.C. board as it is not used. (Clamp the cable in the electric parts box.)

<Illustration for Connection>

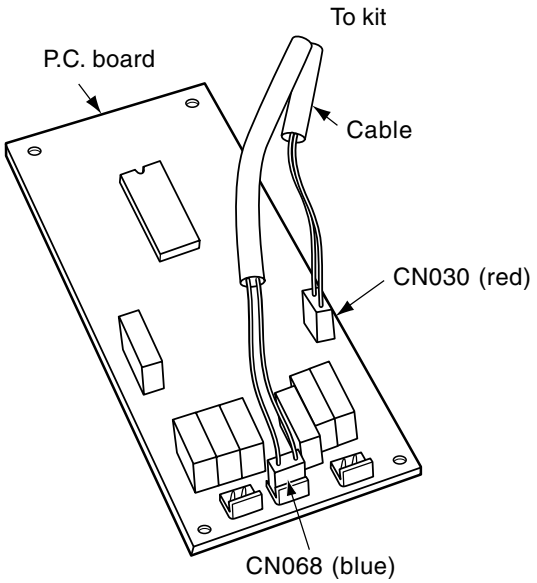

<Connection Diagram>

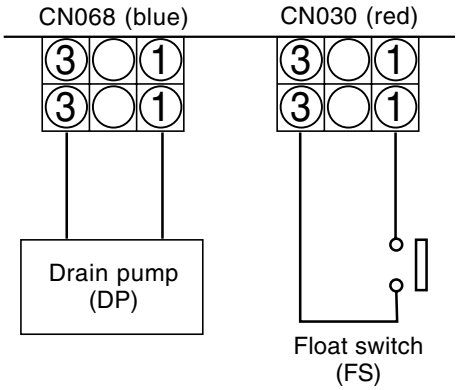

8 Test Run

Checking drain status

Run the air conditioner in cooling mode after completion of electrical work and piping construction, and check smooth draining.

- If long-time cooling is disabled, fill the drain pan of the air conditioner with water, and check for smooth draining.
- Check that no water is leaking from anywhere.

Checking float switch

REQUIREMENTS

- To activate the float switch, detach the front panel of the kit and press up the float of the switch with a screwdriver or similar instrument.
- Be careful that the air conditioner will stop abnormally if the float switch is operated continuously for two minutes or more.

- Activate the float switch during cooling operation.
  Check that the air conditioner stops cooling operation with the drain pump running.
- Activate the float switch after cooling operation.
  Check that the air conditioner drains by the drain pump.

<Float switch position>

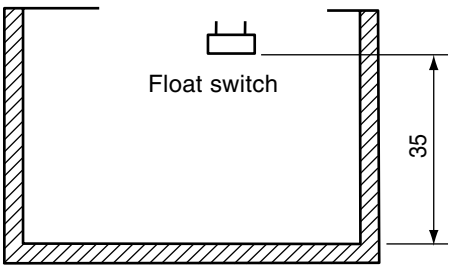

9 Check the Draining

In order to put the function of the air conditioner and the drain pump kit fully to practical use, the regular maintenance and check are necessary, together with correct usage.

For the air conditioner body and the drain pump kit especially, **check dirt of the drain pan once per year before cooling season and clean them if dirt is heavy.**

1 Précautions de sécurité

- Veuillez lire attentivement ces « Précautions de sécurité » avant l'installation.
- Les précautions décrites ci-dessous comportent d'importantes informations concernant la sécurité. Respectez-les sans faute.
- Une fois l'installation terminée, faites fonctionner l'appareil afin de détecter d'éventuels problèmes.
- Mettez le commutateur (ou interrupteur) principal d'alimentation hors tension avant d'effectuer l'entretien de l'appareil.
- Veuillez demander au client de conserver le Manuel d'installation avec le Mode d'emploi.

⚠ AVERTISSEMENT

- **Faites appel à un professionnel ou à votre revendeur pour effectuer l'installation.**
- **Installez le kit de pompe d'évacuation en suivant les indications portées sur ce Manuel d'installation.**
- **Lorsque vous réinstallez le kit de pompe d'évacuation, faites appel à votre revendeur ou à un professionnel.**
  Une mauvaise installation peut entraîner des fuites d'eau, une électrocution ou un incendie.
- **Mettez le commutateur d'alimentation principal hors tension avant toute manipulation électrique.**
  Assurez-vous que tous les interrupteurs d'alimentation sont hors tension. Vous risqueriez de provoquer l'électrocution.
- **Connectez correctement le câble de connexion.**
  Si vous ne connectez pas correctement le câble de connexion, vous risquez d'endommager les connexions électriques.
- **Ne modifiez pas cet appareil en enlevant les interrupteurs de verrouillage.**
- **Pour éviter de vous blesser (avec les arêtes vives), faites attention lorsque vous manipulez les pièces.**
- **Utilisez les câbles recommandés pour bien relier les bornes.**
  Vous éviterez ainsi que les forces extérieures appliquées aux bornes n'affectent ces dernières.

CONDITIONS

- Vérifiez le niveau du climatiseur.
  Le climatiseur doit être mis à niveau ou avoir une inclinaison inférieure à un degré ; de plus, l'orifice d'évacuation doit se situer plus bas.
- Placez l'appareil de façon à laisser suffisamment d'espace pour permettre un entretien et une révision sans danger.
- Placez l'appareil dans un endroit ou l'eau évacuée ne représente aucun danger.

2 Composants

Modèle installable

Unité intérieure de type haute pression statique à conduits dissimulés
MMD-AP0181H à AP0481H

FRANCAIS

Composants

Nº	Nom de la pièce	Quantité	Forme
①	Pompe d'évacuation	1	3P (Rouge) 3P 3P (Bleue) Tuyau d'entrée d'évacuation Tuyau de sortie d'évacuation
②	Tuyau d'évacuation avec isolant thermique	1	④ ③ ④ ②
③	Collier de fixation	1	
④	Collier de serrage	2	
⑤	Tube coudé	1	⑥ ⑦ ⑤
⑥	Douille	1	
⑦	Tuyau d'évacuation	1	

Nº	Nom de la pièce	Quantité	Forme
⑧	Support	1	
⑨	Vis filetée (Ø4 × 10 ℓ) (pièce de rechange 1)	4	(pièce de rechange 1)
⑩	Plaque d'attache	1	
⑪	Isolant thermique pour tuyau	1	
⑫	Isolant thermique pour tube coudé	1	
⑬	Collier de bottelage	3	
⑭	Vis filetée (Ø4.2 × 13 ℓ) (pièce de rechange 1)	2	(pièce de rechange 1)
⑮	Plaque de fixation	1	

3 Installation de la pompe d'évacuation

- Dévissez les trois vis situés sur le côté gauche du boîtier électrique du climatiseur, puis fixez la plaque de fixation à la pompe d'évacuation à l'aide des trois vis, en prenant soin de bien aligner la plaque sur les trous prévus à cet effet.
- Fixez la plaque supérieure de la pompe d'évacuation au climatiseur à l'aide du support ⑧.
  (Utilisez les vis filetées ⑨ et les vis du climatiseur.)

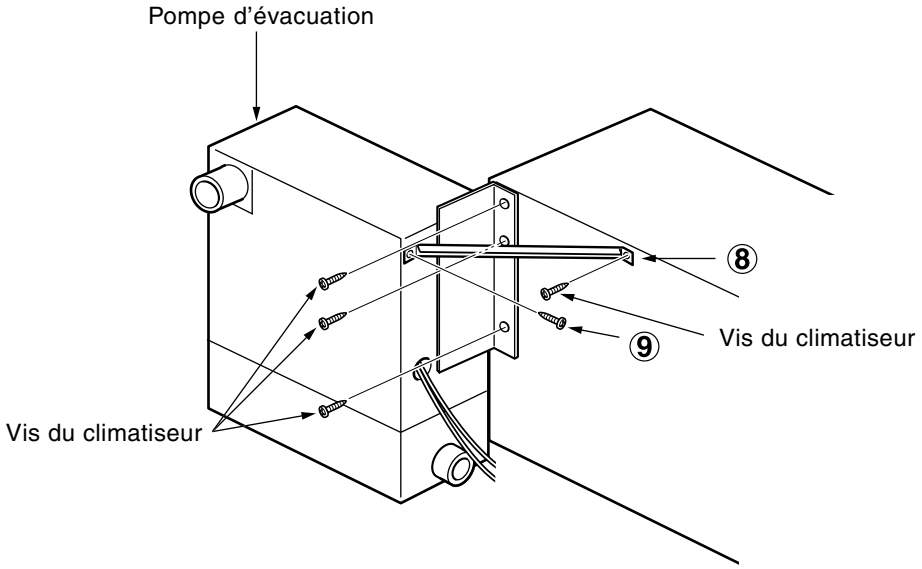

4 Installation de la plaque d'attache

- Fixez la plaque d'attache ⑩ au climatiseur à la position décrite ci-dessous.
- Utilisez la plaque d'attache ⑩ comme règle à 20 degrés pour la douille ⑥ et le tuyau d'évacuation ⑦.
- Pour installer le collier de fixation ③, retirez les vis situées à 335 mm de l'orifice d'évacuation, puis fixez le collier de fixation ③ avec la vis. Percez un trou à droite avec les vis filetées ⑭, puis installez la fixation.
  (Un cisaillement peut se produire si vous utilisez un tournevis électrique ; utilisez le tournevis électrique jusqu'à ce que la vis soit à moitié insérée, puis vissez-la manuellement.)

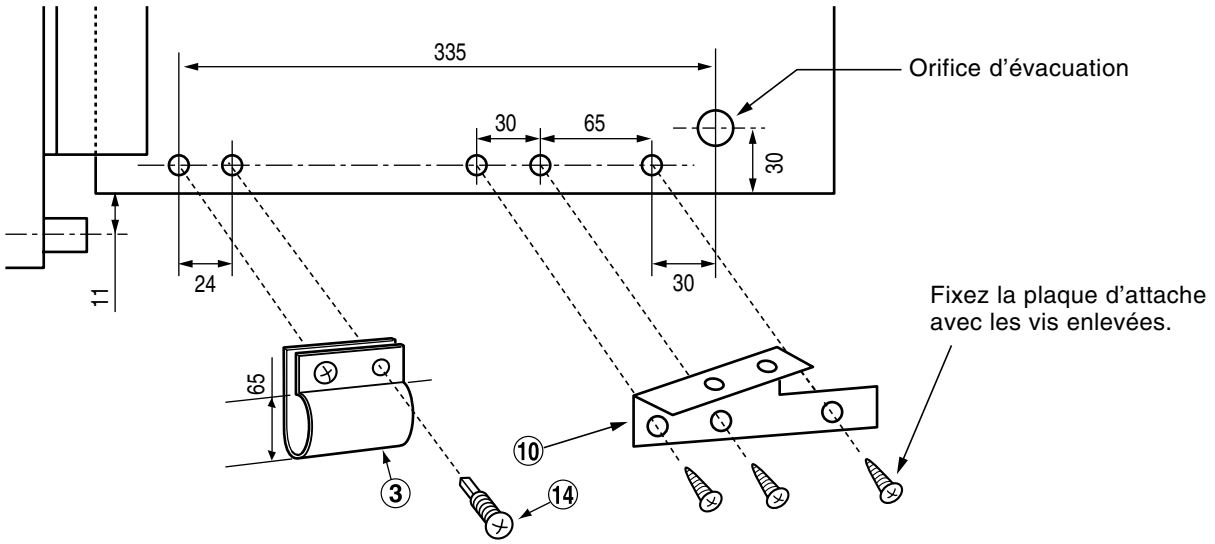

5 Raccordement des tuyaux

ATTENTION

Veillez à ne pas endommager les tuyaux du kit de la pompe d'évacuation pendant la manipulation avant de les tendre car ils passent sous l'appareil.

CONDITION

Veillez à fixer le centre du tuyau ② au boîtier du climatiseur à l'aide du collier de fixation ③ pour installer un siphon. (Des fuites d'eau peuvent se produire sans ce siphon.)

FRANCAIS

- Connectez le tube coudé ⑤, le tuyau d'évacuation ⑦, puis la douille ⑥ à l'orifice d'évacuation du climatiseur. Utilisez de l'adhésif pour chlorure de vinyle pour raccorder les tuyaux.
- Installez le coude ⑤ 20 degrés vers le bas en serrant la douille ⑥ avec un couple de tension de 600-1000 kg.cmf pour pouvoir installer un siphon au tuyau d'évacuation.
- Raccordez la douille ⑥ au tuyau d'entrée de la pompe d'évacuation à l'aide du tuyau ②, et serrez les deux extrémités du tuyau avec les colliers de serrage ④. Insérez le tuyau ② dans le joint à environ 25 mm.
- Isolez le joint en chlorure de vinyle et le tuyau à la jointure de la pompe d'évacuation à l'aide de l'isolant thermique du tuyau ⑪ et du tube coudé ⑫.
  Vérifiez l'isolation thermique en collant de l'adhésif sur le joint isolant.
- Fixez la plaque de fixation ⑮ à la plaque d'attache ⑩ à l'aide des vis filetées ⑨.
  (Veillez à bien installer cette plaque de fixation ⑮ car elle assure un angle de 20 degrés.)

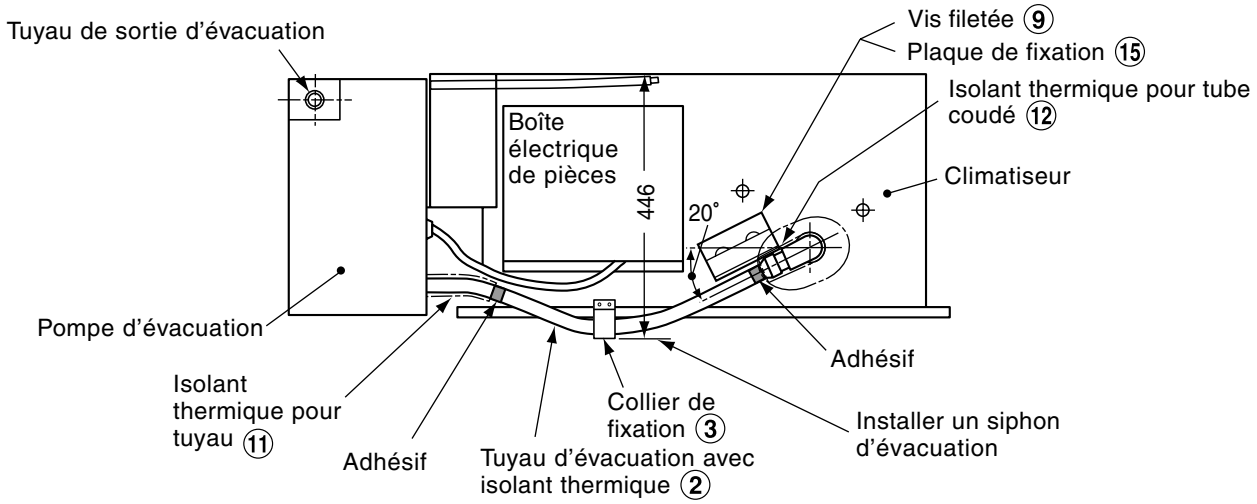

<Vue agrandie du joint>

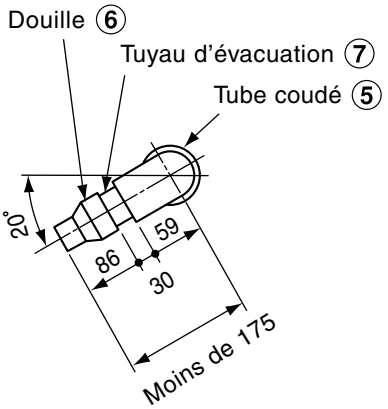

6 Conduite d'évacuation

- Veillez à incliner le tuyau d'évacuation vers le bas depuis la sortie d'évacuation de la pompe d'évacuation. (Placez et fixez le tuyau d'évacuation de façon à ce qu'il ne se détache ni ne se détende pour éviter ainsi des tensions dans le tuyau de sortie d'évacuation.)
- Isolez le tuyau d'évacuation avec l'isolant thermique (d'une grosseur d'environ 10 mm) sans laisser d'espace afin d'empêcher les fuites d'eau.

7 Câblage

CONDITION

N'appliquez aucune tension à la pompe d'évacuation ni aux connecteurs.

- Enlevez le couvercle du boîtier électrique du climatiseur.
- Insérez le connecteur 3P (bleue) de la pompe d'évacuation dans la borne CN068 (bleue) qui se trouve dans le boîtier électrique.
- Insérez le connecteur 3P (rouge) de la pompe d'évacuation dans la borne CN030 (rouge) qui se trouve dans le boîtier électrique.

  * Retirez le connecteur de court-circuit de la carte à circuits imprimés, car il n'est d'aucune utilité. (Fixez le câble dans le boîtier électrique.)

<Schéma du raccordement>

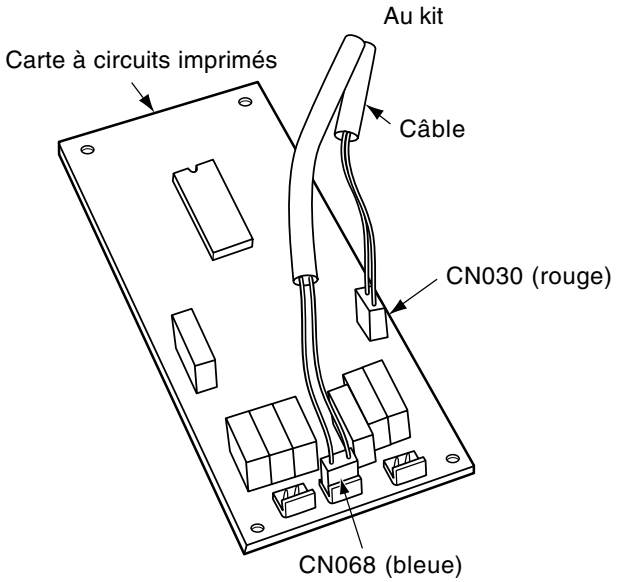

<Diagramme du raccordement>

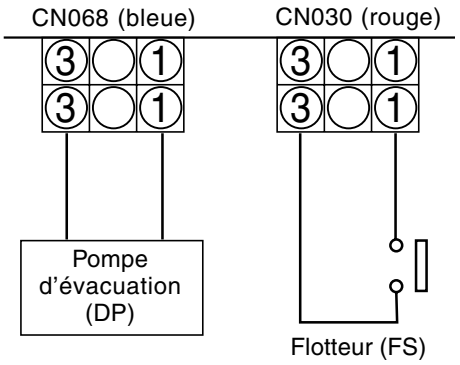

8 Essai de fonctionnement

Vérification des conditions d'évacuation

Une fois l'installation électrique et l'assemblage des tuyaux terminés, faites fonctionner le climatiseur en mode refroidissement et vérifiez que l'évacuation s'effectue régulièrement.

- Si le mode de refroidissement ne se maintient pas longtemps, versez de l'eau dans le bac d'évacuation du climatiseur pour vérifier que l'évacuation s'effectue régulièrement.
- Vérifiez que l'eau ne fuit nulle part.

FRANCAIS

Vérification du fonctionnement du flotteur

CONDITIONS

- Pour actionner le flotteur, retirez le panneau avant du kit, puis soulevez le flotteur à l'aide d'un tournevis ou d'un outil similaire.
- Attention : le climatiseur s'arrêtera soudainement si vous actionnez le flotteur pendant deux minutes consécutives.

- Actionnez le flotteur pendant le mode refroidissement.
  Vérifiez que le climatiseur s'arrête de fonctionner en mode refroidissement si la pompe d'évacuation continue de fonctionner.
- Actionnez le flotteur après le mode refroidissement.
  Vérifiez que le climatiseur évacue par la pompe d'évacuation.

<Position du flotteur>

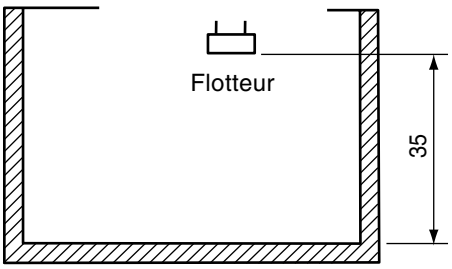

9 Vérification de l'évacuation

Afin que le climatiseur et la pompe d'évacuation fonctionnent correctement, il est nécessaire de les utiliser de manière appropriée ainsi que de les entretenir et les réviser régulièrement.

Pour le corps du climatiseur et le kit de pompe d'évacuation en particulier, **vérifiez l'état de saleté du bac d'évacuation une fois par an avant l'hiver et nettoyez-le s'il est très sale.**

1 Sicherheitsvorkehrungen

- Lesen Sie diese „Sicherheitsvorkehrungen“ vor der Installation sorgfältig durch.
- Die unten aufgeführten Vorsichtsmaßnahmen umfassen wichtige Punkte bezüglich der Sicherheit. Beachten Sie sie bitte genauestens.
- Führen Sie nach der Installation einen Testlauf durch, um zu prüfen, ob es zu Problemen kommt.
- Schalten Sie den Netzschalter (oder Unterbrecher) aus, bevor das Gerät gewartet wird.
- Bitten Sie den Kunden, das Installations-Handbuch zusammen mit dem Handbuch für den Besitzer aufzubewahren.

⚠ WARNUNG

- **Fragen Sie den Händler oder einen Fachmann nach der Installation.**
- **Installieren Sie das Absaugpumpen-Set sicher nach diesem Installations-Handbuch.**
- **Wenn das Absaugpumpen-Set erneut installiert werden soll, wenden Sie sich an den Händler oder einen Fachmann.**
  Bei unsachgemäßer Installation kann Wasser auslaufen, es kann zu einem elektrischen Schlag oder Feuer kommen.
- **Schalten Sie den Netzschalter oder Unterbrecher aus, bevor Arbeiten an der Elektrik vorgenommen werden.**
  Stellen Sie sicher, dass alle Stromschalter ausgeschaltet sind. Andernfalls kann es zu einem Stromschlag kommen.
- **Schließen Sie das Verbindungskabel richtig an.**
  Wenn das Verbindungskabel falsch angeschlossen wird, können elektrische Teile beschädigt werden.
- **Verändern Sie dieses Gerät nicht, indem Sie Sicherheitssperrschalter entfernen.**
- **Um Verletzungen (an scharfen Kanten) zu vermeiden, seien Sie bitte vorsichtig beim Umgang mit den Teilen.**
- **Verwenden Sie die angegebenen Kabel für die Kabelverbindungen und bringen Sie diese sicher an.**
  So kann verhindert werden, dass äußere Kräfte sich auf die Stecker auswirken.

VORAUSSETZUNGEN

- Prüfen Sie die Einbauhöhe des Klimageräts.
  Es sollte eben ausgerichtet sein, oder nicht mehr als 1 Grad Neigung aufweisen (wobei der Ablauf auf der niedrigeren Seite liegt).
- Bringen Sie das Gerät so an, dass ausreichend Platz für eine sichere Wartung und Überprüfung gegeben ist.
- Bringen Sie es so an, dass Ablaufwasser keine Probleme verursachen kann.

2 Bauteile

Installierbares Modell

Für Einheiten mit hohem statischen Druck in der Zwischendecke
MMD-AP0181H bis AP0481H

Bauteile

Nr.	Teilename	Menge	Form
①	Absaugpumpeneinheit	1	3P (Rot) 3P 3P (Blau) Einlassabsaugrohr Auslassabsaugrohr
②	Absaugschlauch mit Wärmeisolierung	1	④ ③ ④ ②
③	Befestigungsschelle	1	
④	Rohrschelle	2	
⑤	Bogenstück	1	⑥ ⑦ ⑤
⑥	Ansatz	1	
⑦	Absaugrohr	1	

Nr.	Teilename	Menge	Form
⑧	Stützhalterung	1	
⑨	Montageschraube (Ø4 × 10 ℓ) (eine als Ersatz)	4	(eine als Ersatz)
⑩	Anschlussplatte	1	
⑪	Wärmeisolierung für Rohr	1	
⑫	Wärmeisolierung für Bogenstück	1	
⑬	Stifte	3	
⑭	Montageschraube (Ø4.2 × 13 ℓ) (eine als Ersatz)	2	(eine als Ersatz)
⑮	Befestigungsplatte	1	

DEUTSCH

3 Installation des Absaugpumpen-Sets

- Entfernen Sie die drei Schrauben an der linken Seite des Schaltkastens des Klimageräts und befestigen Sie die Befestigungsplatte der Ablaufpumpe mit Hilfe der drei Schrauben, die die Lochpositionen ausrichten.
- Befestigen Sie die Oberplatte der Absaugpumpeneinheit mit der Stützhalterung ⑧ am Klimagerät. (Verwenden Sie die angebrachten Montageschrauben ⑨ und die Klimagerätschrauben.)

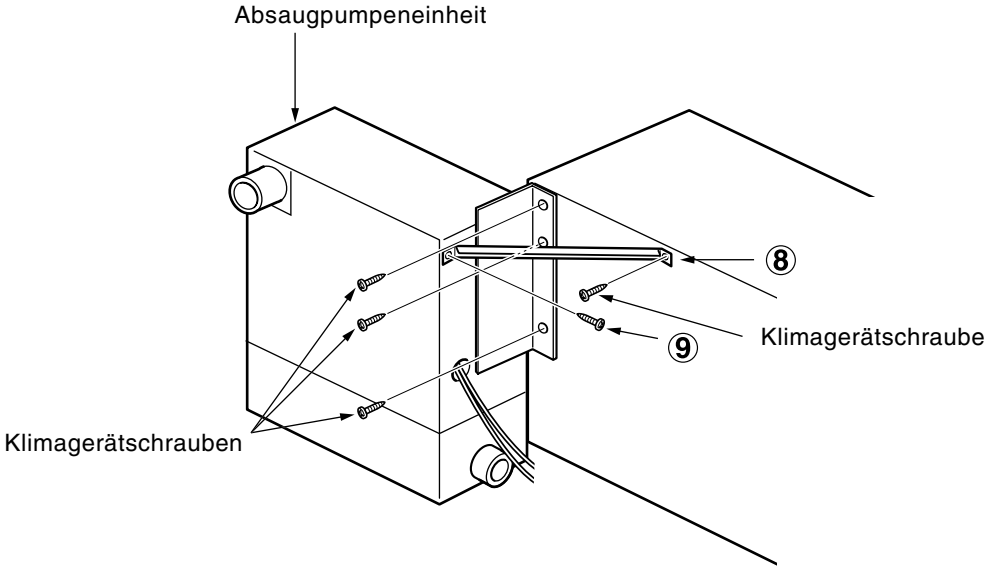

4 Installation der Anschlussplatte

- Bringen Sie die Anschlussplatte ⑩ an der unten gezeigten Position am Klimagerät an.
- Nutzen Sie die Anschlussplatte ⑩ als 20-Grad-Ausrichtung für den Ansatz ⑥ und das Absaugrohr ⑦.
- Um die Befestigungsschelle ③ zu installieren, entfernen Sie die Schraube, die 335 mm von der Absaugöffnung entfernt ist, und sichern Sie dann die Befestigungsschelle ③ mit der Schraube. Bohren Sie mit den Montageschrauben ⑭ rechts daneben ein Loch und bringen Sie dann die Schelle an. (Da das Gewinde durchgedreht werden kann, wenn ein elektrischer Schraubendreher verwendet wird, drehen Sie die Schraube damit nur halb ein und ziehen Sie sie dann manuell fest.)

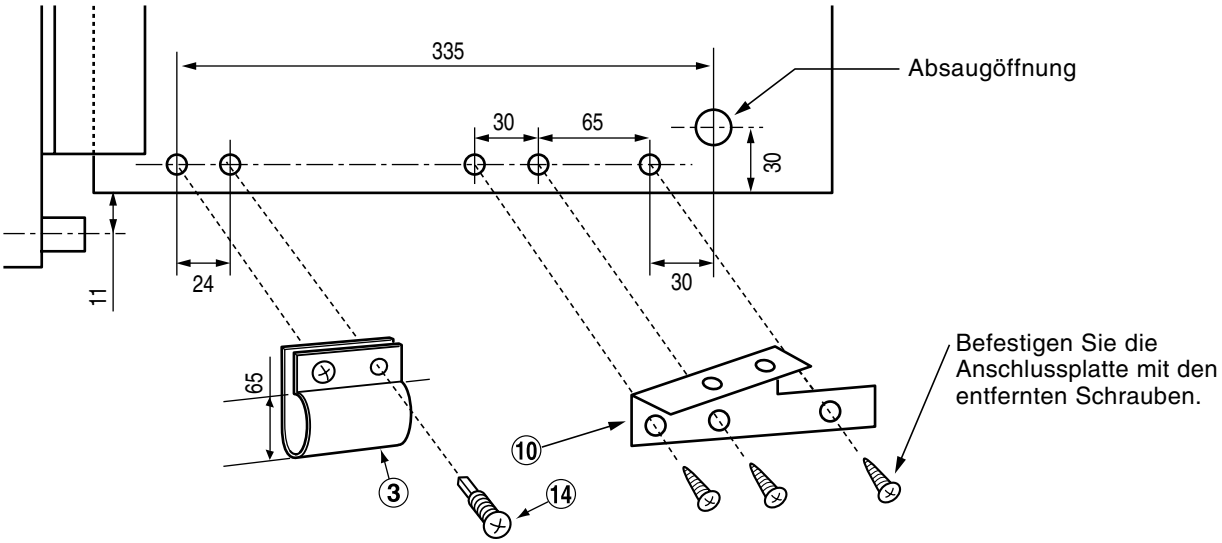

5 Anschluss des Schlauchs

ACHTUNG

Achten Sie drauf, dass Sie den Schlauch des Absaugpumpen-Sets nicht bei der Handhabung beschädigen, bevor er ausgezogen wird, da er unter dem Gerät verläuft.

VORAUSSETZUNGEN

Stellen Sie sicher, dass der Mittelpunkt des Schlauchs ② mit der Befestigungsschelle ③ am Klimagerätgehäuse befestigt wird, um einen Ablaufsiphon zu schaffen. (Ohne diesen Ablaufsiphon kann Wasser auslaufen.)

DEUTSCH

- Verbinden Sie das Bogenstück ⑤, den Absaugschlauch ⑦ und den Ansatz ⑥ mit der Absaugöffnung des Klimageräts. Verwenden Sie Klebstoffe für Vinylchlorid, um die Rohre zu verbinden.
- Bringen Sie das Bogenstück ⑤ mit einem abwärts weisenden Winkel von 20 Grad an, indem Sie die Ansatz ⑥ mit einem Anzugsdrehmoment von 600 bis 1000 kg/cmf festziehen, um einen Ablaufsiphon an dem Schlauch anzubringen.
- Verbinden Sie den Ansatz ⑥ über den Schlauch ② mit dem Einlassrohr der Absaugpumpeneinheit und befestigen Sie beide Enden des Schlauchs mit den Rohrschellen ④. Führen Sie den Schlauch ② ungefähr 25 mm in den Anschluss ein.
- Isolieren Sie den Vinylchloridanschluss und den Schlauch am Verbindungsstück des Absaugpumpengeräts mit der Wärmeisolierung für das Rohr ⑪ und der Wärmeisolierung für das Bogenstück ⑫.
  Stellen Sie die Wärmeisolierung sicher, indem Sie die Isolationsverbindungsbereiche verkleben.
- Sichern Sie die Befestigungsplatte ⑮ an der Anschlussplatte ⑩ mit den Montageschrauben ⑨. (Stellen Sie sicher, dass Sie diese Befestigungsplatte ⑮ wie sie ist installieren, um einen Winkel von 20 Grad sicherzustellen.)

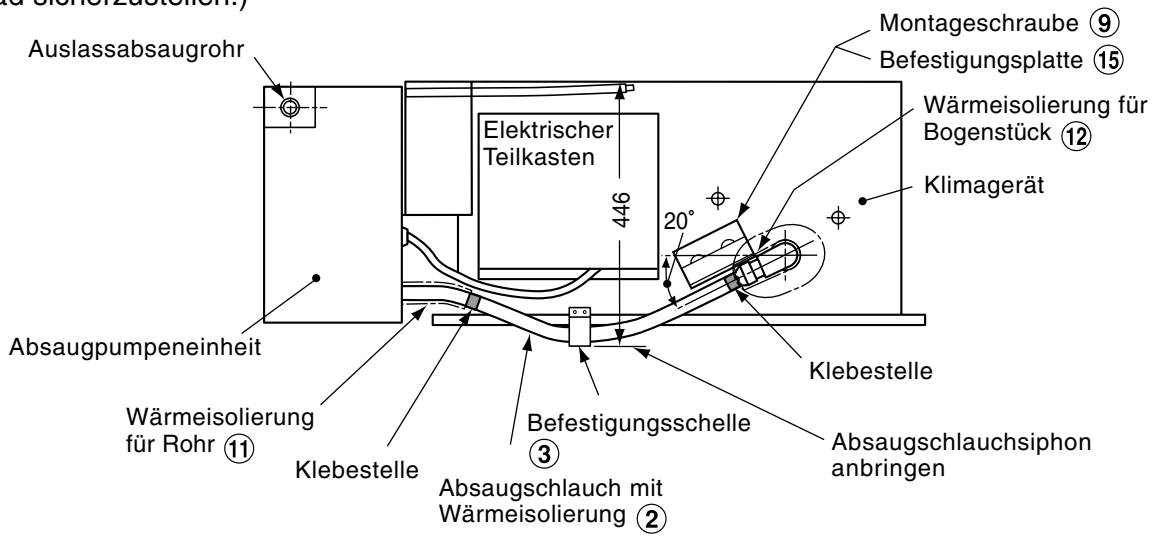

<Vergrößerte Ansicht des Anschlusses>

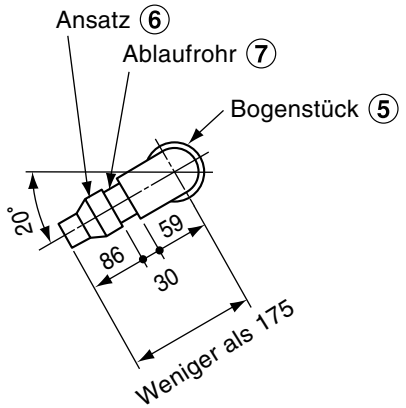

6 Absaugrohrleitung

- Stellen Sie sicher, dass das Absaugrohr vom Auslassabsaugrohr der Absaugpumpeneinheit abwärts geneigt ist. (Stützen und sichern Sie das Absaugrohr, damit es sich nicht löst oder nachlässt, um eine Belastung des Auslassabsaugrohrs zu vermeiden.)
- Isolieren Sie das Absaugrohr mit Wärmeisolierung (10 mm oder etwas dicker) ohne Freiraum, um das Auslaufen von Wasser zu vermeiden.

7 Kabelanschlüsse

VORAUSSETZUNGEN

Üben Sie keinen Druck auf die Absaugpumpeneinheit und die Verbindungen aus.

- Nehmen Sie die Abdeckung des Schaltkastens des Klimageräts ab.
- Stecken Sie den 3P-Stecker (blau) des Absaugpumpen-Sets in den CN068-Stecker (blau) im Schaltkasten.
- Stecken Sie den 3P-Stecker (rot) des Absaugpumpen-Sets in den CN030-Stecker (rot) im Schaltkasten.

  * Entfernen Sie die Brücke von der Leiterplatte, da sie nicht mehr benötigt wird. (Befestigen Sie die Kabel im Schaltkasten.)

<Darstellung der Anschlüsse>

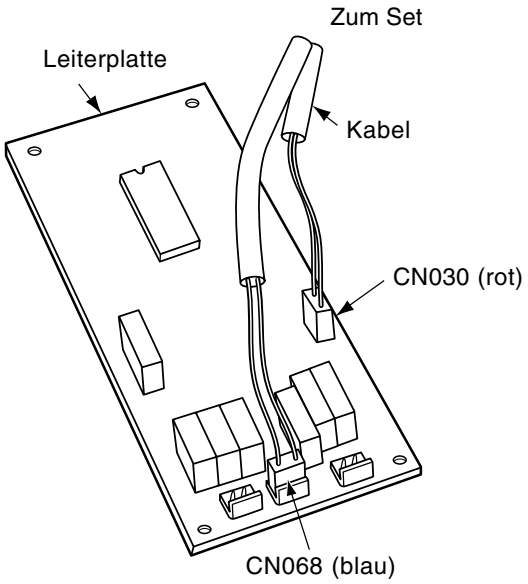

<Anschlussdiagramm>

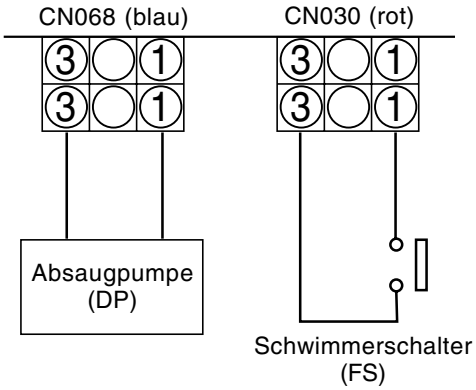

8 Testlauf

Überprüfung des Absaugzustands

Lassen Sie das Klimagerät im Kühlbetrieb laufen, nachdem Elektrik und Rohrleitungen angeschlossen sind, und überprüfen Sie, ob das Wasser korrekt abgesaugt wird.

- Wenn kein langfristiger Kühlbetrieb möglich ist, füllen Sie Wasser in das Ablaufbecken des Klimageräts und prüfen Sie, ob das Wasser abgesaugt wird.
- Achten Sie außerdem darauf, ob an irgendeiner Stelle Wasser austritt.

Prüfen des Schwimmerschalters

VORAUSSETZUNGEN

- Um an den Schwimmerschalter zu gelangen, entfernen Sie die vordere Abdeckung der Einheit und schieben Sie den Schwimmer des Schalters mit einem Schraubenzieher oder ähnlichem Gerät nach oben.
- Achten Sie darauf, den Schalter nicht für mehr als zwei Minuten zu aktivieren, da sonst das Klimagerät eine Fehlfunktion annimmt.

- Betätigen Sie den Schwimmerschalter im Kühlbetrieb.
  Vergewissern Sie sich, dass das Klimagerät den Kühlbetrieb stoppt, während die Absaugpumpe weiter läuft.
- Betätigen Sie den Schwimmerschalter nach dem Kühlbetrieb.
  Prüfen Sie, dass das Klimagerät über die Absaugpumpe abgepumpt wird.

<Position des Schwimmerschalters>

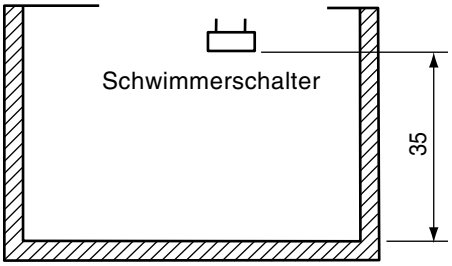

9 Überprüfen des Absaugvorgangs

Um für eine sichere Funktion des Klimageräts und des Absaugpumpen-Sets zu sorgen, ist eine regelmäßige Überprüfung und Wartung sowie die ordnungsgemäße Verwendung erforderlich.

Prüfen Sie jährlich vor Beginn der Kühlperiode, **ob die Ablaufbecken des Klimageräts und des zugehörigen Absaugpumpen-Sets verschmutzt sind. Im Bedarfsfall reinigen Sie sie.**

1 Precauzioni per la sicurezza

- Leggere attentamente queste “Precauzioni per la sicurezza” prima dell’installazione.
- Le precauzioni riportate nel seguito includono alcuni importanti fattori che riguardano la sicurezza. Osservare scrupolosamente tali precauzioni.
- Dopo l’intervento d’installazione, effettuare una prova di funzionamento per verificare l’eventuale presenza di un qualsiasi problema.
- Spegnere l’interruttore (o sezionatore) di alimentazione principale prima di procedere con la manutenzione dell’unità.
- Chiedere al cliente di conservare il Manuale d’installazione insieme al Manuale d’uso.

⚠ AVVERTENZA

- **Per l’installazione, rivolgersi al concessionario o ad un tecnico specializzato.**
- **Installare saldamente il kit pompa di scarico seguendo questo Manuale d’installazione.**
- **Per la re-installazione del kit pompa di scarico, rivolgersi al concessionario oppure ad un tecnico specializzato.**
  Un’installazione non corretta può dare luogo a perdite d’acqua, scossa elettrica o incendio.
- **Spegnere l’interruttore o sezionatore di alimentazione principale prima di provare ad eseguire un qualsiasi intervento sulle parti elettriche.**
  Assicurarsi che tutti gli interruttori dell’alimentazione siano spenti. Il mancato rispetto di tale precauzione può essere causa di scossa elettrica.
- **Collegare correttamente il filo di connessione.**
  Se il filo di connessione dovesse essere collegato in modo errato, le parti elettriche potrebbero restare danneggiate.
- **Non modificare quest’unità rimuovendo un qualsiasi interruttore d’interbloccaggio per la sicurezza.**
- **Per evitare lesioni personali (a causa dei bordi taglienti), maneggiare le parti con cautela.**
- **Utilizzare i fili specificati, collegarli saldamente e fissarli ai terminali.**
  Il suddetto accorgimento serve ad evitare che, con l’applicazione di sollecitazioni esterne sui terminali, questi ultimi ne possano rimanere influenzati.

PRECAUZIONI DA OSSERVARE

- Controllare che il condizionatore d’aria sia in piano.
  L’apparecchio dev’essere in piano, oppure inclinato di non più di 1 grado (con il lato che presenta la porta di scarico più in basso di quello opposto).
- Posizionare l’apparecchio in un luogo dove si possa avere a disposizione uno spazio sufficiente per gli interventi di controllo e manutenzione.
- Posizionare l’apparecchio in un luogo in cui lo scarico dell’acqua non possa causare problemi.

2 Componenti

Modello installabile

Tipo ad alta pressione statica per unità a condotto nascosto - per impiego in ambiente chiuso
MMD-AP0181H - AP0481H

Componenti

N.	Nome parte	Q.tà	Forma
①	Pompa di scarico	1	3P (Rosso) 3P 3P (Blu) Tubo di scarico in entrata Tubo di scarico in uscita
②	Tubo flessibile di scarico con isolante termico	1	④ ③ ④ ②
③	Fascetta di fissaggio	1	
④	Fascetta per tubo flessibile	2	
⑤	Gomito	1	⑥ ⑦ ⑤
⑥	Presa	1	
⑦	Tubo di scarico	1	

N.	Nome parte	Q.tà	Forma
⑧	Staffa di supporto	1	
⑨	Vite autofilettante (Ø4 × 10 ℓ) (1 di scorta)	4	1 di scorta
⑩	Piastra di fissaggio	1	
⑪	Isolante termico per il tubo	1	
⑫	Isolante termico per il gomito	1	
⑬	Fascetta di avvolgimento	3	
⑭	Vite autofilettante (Ø4.2 × 13 ℓ) (1 di scorta)	2	1 di scorta
⑮	Piastra di montaggio	1	

ITALIANO

3 Installazione del kit pompa di scarico

- Svitare le tre viti sulla sinistra della cassetta dei componenti elettrici del condizionatore d'aria, e fissare la piastra di montaggio per l'unità della pompa di scarico utilizzando le tre viti e allineando le posizioni dei fori.
- Attaccare la piastra superiore della pompa di scarico al condizionatore d'aria utilizzando la staffa di supporto ⑧.
  (Utilizzare le viti autofilettanti allegate ⑨ e le viti del condizionatore d'aria).

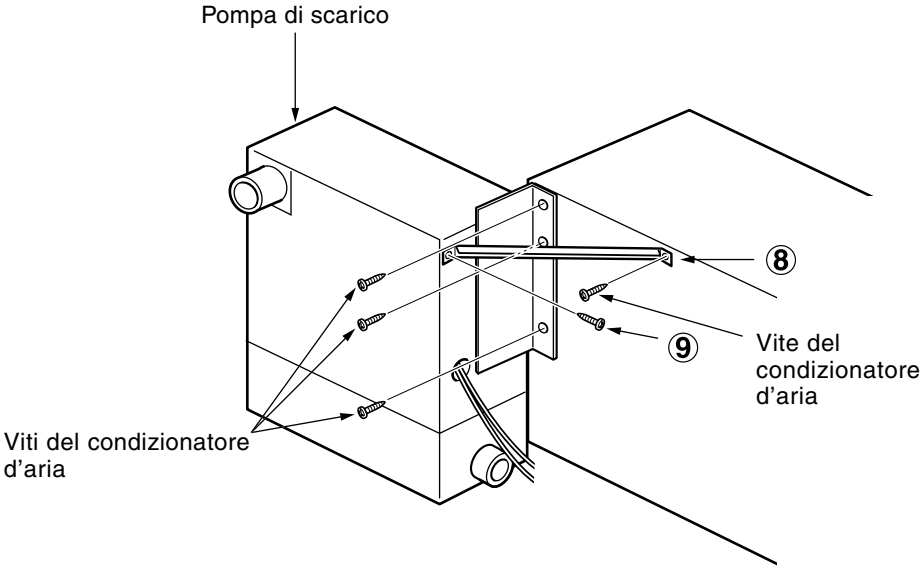

4 Installazione della piastra di fissaggio

- Attaccare la piastra di fissaggio ⑩ al condizionatore d'aria nella posizione mostrata sotto.
- Utilizzare la piastra di fissaggio ⑩ come calibro di posizionamento a 20 gradi per la presa ⑥ e il tubo di scarico ⑦.
- Per installare la fascetta di fissaggio ③, svitare la vite ubicata a 335 mm dalla porta di scarico, quindi bloccare la fascetta di fissaggio ③ con la vite. Praticare un foro sulla destra con le viti autofilettanti ⑭, quindi installare il complessivo di fissaggio.
  (Dato che si potrebbe rovinare la filettatura se si utilizza un avvitatore elettrico, interrompere l'uso dell'avvitatore a metà corsa e quindi serrare la vite manualmente).

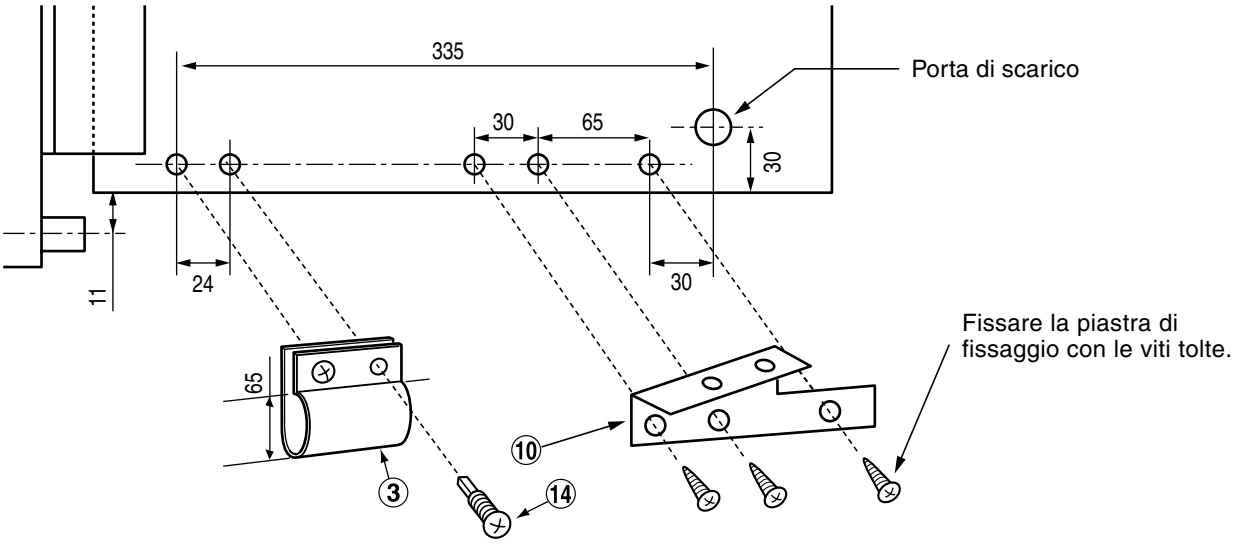

5 Connessione dei tubi flessibili

ATTENZIONE

Prestare attenzione a non danneggiare il tubo flessibile del kit della pompa di scarico durante la manipolazione, prima di estenderlo, poiché passa sotto all'unità.

PRECAUZIONI DA OSSERVARE

Ricordare di fissare il centro del tubo flessibile ② alla scatola del condizionatore d'aria con la fascetta di fissaggio ③ per installare un sifone di scarico. (Se non si usa questo sifone di scarico, si potrebbe verificare una perdita d'acqua).

- Collegare il gomito ⑤, il tubo di scarico ⑦ e la presa ⑥ alla porta di scarico del condizionatore d'aria. Per collegare i tubi, utilizzare un adesivo specifico per il cloruro di vinile.
- Installare il gomito ⑤ 20 gradi verso il basso serrando la presa ⑥ alla coppia di 600 - 1000 kg.cm per installare il sifone di scarico sul tubo flessibile.
- Collegare la presa ⑥ al tubo d'entrata della pompa di scarico con il tubo flessibile ②, e serrare entrambe le estremità del tubo flessibile con le fascette per tubo flessibile ④. Inserire il tubo flessibile ② nel giunto di circa 25 mm.
- Isolare il giunto di cloruro di vinile e il tubo flessibile in corrispondenza della porzione di connessione della pompa di scarico con l'isolante termico per il tubo ⑪ e l'isolante termico per il gomito ⑫. Fissare l'isolante termico applicando del nastro nelle aree del giunto isolatore.
- Fissare la piastra di montaggio ⑮ alla piastra di fissaggio ⑩ con la vite autofilettante ⑨. (Ricordare d'installare questa piastra di montaggio ⑮ in quanto serve ad assicurare il rispetto dell'angolazione di 20 gradi).

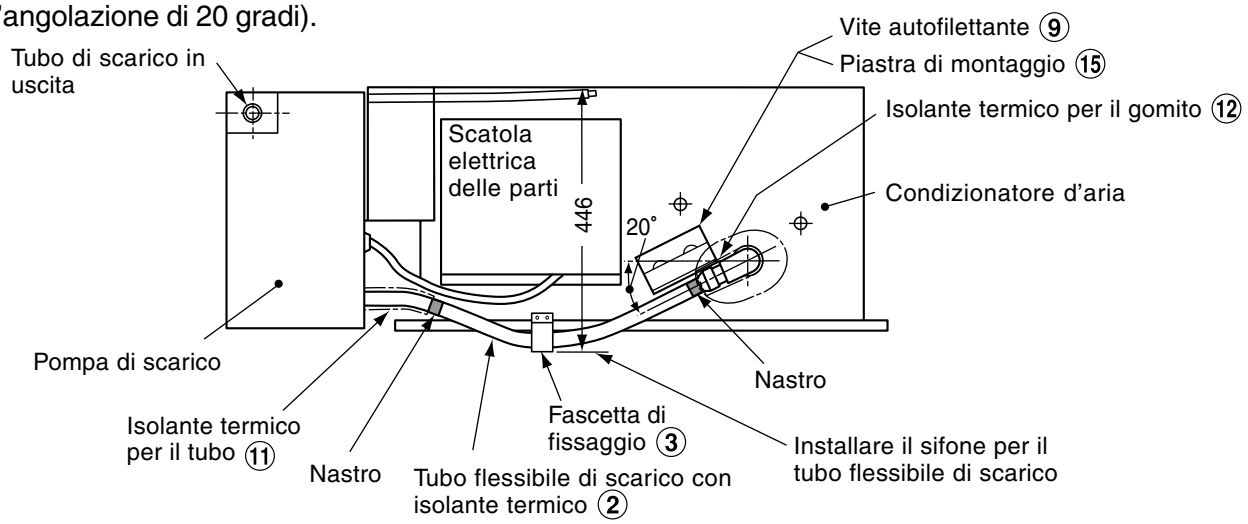

<Vista ingrandita del giunto>

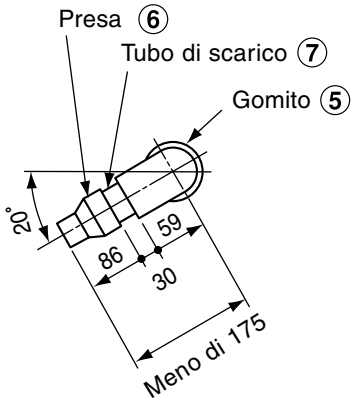

ITALIANO

6 Tubo di scarico

- Ricordare di inclinare verso il basso il tubo di scarico rispetto al tubo di scarico in uscita della pompa di scarico. (Sostenere e fissare il tubo di scarico in modo tale che non rimanga allentato o pendente, per evitare di sottoporre a sollecitazioni il tubo di scarico in uscita).
- Isolare il tubo di scarico con isolante termico (spesso almeno 10 mm), senza lasciare spazi in mezzo per prevenire le perdite d'acqua.

7 Connessione dei fili

PRECAUZIONI DA OSSERVARE

Non dare tensione alla pompa di scarico e ai connettori.

- Staccare il coperchio della cassetta dei componenti elettrici del condizionatore d'aria.
- Innestare il connettore 3P (blu) del kit della pompa di scarico in CN068 (blu) nella cassetta.
- Innestare il connettore 3P (rosso) del kit della pompa di scarico in CN030 (rosso) nella cassetta.

  * Scollegare il connettore di cortocircuito dalla scheda del P.C., in quanto non viene utilizzato. (Bloccare il cavo nella cassetta dei componenti elettrici).

<Illustrazione per la connessione>

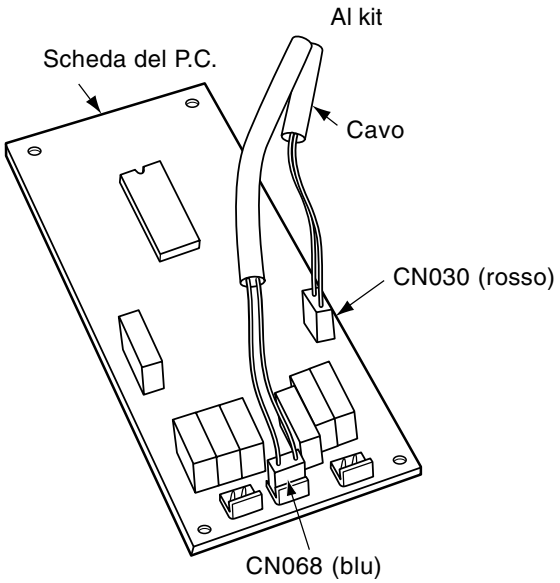

<Schema per la connessione>

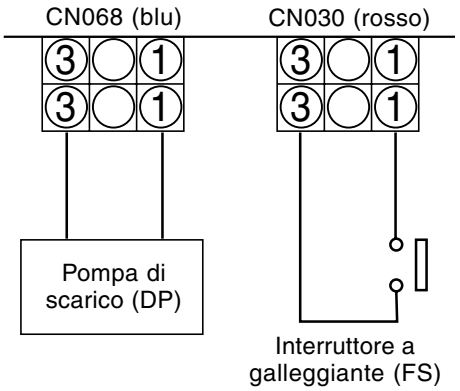

8 Prova di funzionamento

Controllo dello stato dello scarico

Far funzionare il condizionatore d'aria nella modalità di raffreddamento dopo aver completato il lavoro di collegamento delle parti elettriche e di installazione dei tubi, e verificare che lo scarico venga effettuato normalmente.

- Se la funzione di raffreddamento prolungato è disabilitata, riempire di acqua la vaschetta di scarico del condizionatore d'aria, e verificare che lo scarico venga effettuato normalmente.
- Controllare che non vi siano perdite d'acqua da nessun punto.

Controllo dell'interruttore a galleggiante

PRECAUZIONI DA OSSERVARE

- Per attivare l'interruttore a galleggiante, staccare il pannello anteriore del kit e spingere verso l'alto il galleggiante dell'interruttore con un cacciavite o un attrezzo simile.
- Prestare attenzione: il condizionatore d'aria subirà un arresto anormale se si azionerà di continuo l'interruttore a galleggiante per due minuti o più.

- Attivare l'interruttore a galleggiante durante l'operazione di raffreddamento.
  Controllare che il condizionatore d'aria interrompa il raffreddamento con la pompa di scarico in funzione.
- Attivare l'interruttore a galleggiante dopo l'operazione di raffreddamento.
  Controllare che il condizionatore d'aria scarichi attraverso la relativa pompa.

<Posizione dell'interruttore a galleggiante>

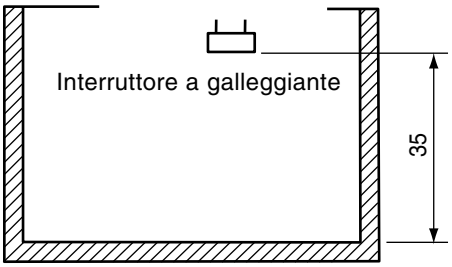

9 Controllare lo scarico

Affinché il condizionatore d'aria e il kit della pompa di scarico funzionino normalmente dando prestazioni ottimali, è necessario che vengano sottoposti con regolarità alle operazioni di controllo e manutenzione, oltre ad essere utilizzati correttamente.

Per preservare il corpo del condizionatore e in particolare il kit della pompa di scarico, controllare una volta all'anno l'eventuale presenza di sporcizia nella vaschetta di scarico prima della stagione calda, **e pulire tutti questi componenti se l'accumulo di sporco è ingente.**

ITALIANO

1 Precauciones de seguridad

- Lea esta sección de “Precauciones de seguridad” atentamente antes de proceder a la instalación.
- Las precauciones que se describen a continuación incluyen elementos importantes relacionados con la seguridad.
  Síga estas precauciones en todo momento.
- Una vez concluido el trabajo de instalación, lleve a cabo una operación de prueba para detectar posibles problemas.
- Apague el conmutador (o el interruptor) principal de la fuente de alimentación antes de proceder al mantenimiento de la unidad.
- Pida al cliente que conserve el Manual de instalación junto con el Manual del propietario.

⚠ ADVERTENCIA

- **Póngase en contacto con el distribuidor o con un profesional para la realizar instalación.**
- **Instale el juego de bomba de desagüe con seguridad según las instrucciones de este Manual de instalación.**
- **Si reinstala el juego de bomba de desagüe, pida ayuda a un profesional o al distribuidor.**
  Las consecuencias de una instalación inadecuada podrían ser fugas de agua, descargas eléctricas o fuego.
- **Apague el conmutador o el interruptor principal de la fuente de alimentación antes de intentar realizar ninguna tarea eléctrica.**
  Compruebe que todos los conmutadores de alimentación estén apagados. Si no lo hace, podría provocar una descarga eléctrica.
- **Conecte el cable de conexión correctamente.**
  Si el cable de conexión se conecta de forma incorrecta, podrían dañarse los componentes eléctricos.
- **No modifique esta unidad extrayendo alguno de los conmutadores de interbloqueo de seguridad.**
- **Para evitar daños personales (con los bordes afilados), tenga mucho cuidado cuando manipule los componentes.**
- **Utilice los cables especificados para conectar los terminales con seguridad.**
  Para evitar que las fuerzas externas aplicadas a los términales puedan dañarlos.

REQUISITOS

- Verifique el nivel del aparato de aire acondicionado.
  Debería estar nivelado o con menos de 1 grado de inclinación (con el lado del puerto de desagüe a menor altura).
- Coloque la unidad de tal forma que quede espacio suficiente para un mantenimiento y comprobación seguros.
- Coloque la unidad en una ubicación en la que el agua drenada no cause ningún problema.

2 Componentes

Modelo instalable

Modelo de unidad interior de alta presión estática con conductos ocultos
MMD-AP0181H a AP0481H

Componentes

Nº	Nombre de pieza	Cant.	Forma
①	Unidad de bomba de desagüe	1	3P (Rojo) 3P 3P (Azul) Tubo de entrada de desagüe Tubo de salida de desagüe
②	Manguera de desagüe con aislante térmico	1	④ ③ ④ ②
③	Abrazadera de fijación	1	
④	Abrazadera de la manguera	2	
⑤	Codo	1	⑥ ⑦ ⑤
⑥	Manguito	1	
⑦	Tubo de desagüe	1	

Nº	Nombre de pieza	Cant.	Forma
⑧	Abrazadera de soporte	1	
⑨	Tornillo de rosca cortante (Ø4 × 10 ℓ) (pieza de repuesto 1)	4	pieza de repuesto 1
⑩	Placa de sujeción	1	
⑪	Aislante térmico para tubo	1	
⑫	Aislante térmico para codo	1	
⑬	Abrazadera de bandeo	3	
⑭	Tornillo de rosca cortante (Ø4.2 × 13 ℓ) (pieza de repuesto 1)	2	pieza de repuesto 1
⑮	Placa de fijación	1	

ESPAÑOL

3 Instalación del juego de bomba de desagüe

- Extraiga los tres tornillos situados a la izquierda de la caja de componentes eléctricos del aparato de aire acondicionado y coloque la placa de fijación de la unidad de la bomba de desagüe utilizando los tres tornillos para alinear la posición de los orificios.
- Coloque la placa superior de la unidad de bomba de desagüe en el aparato de aire acondicionado con ayuda de la abrazadera de soporte ⑧.
  (Utilice los tornillos de rosca cortante suministrados ⑨ y los tornillos del aparato de aire acondicionado.)

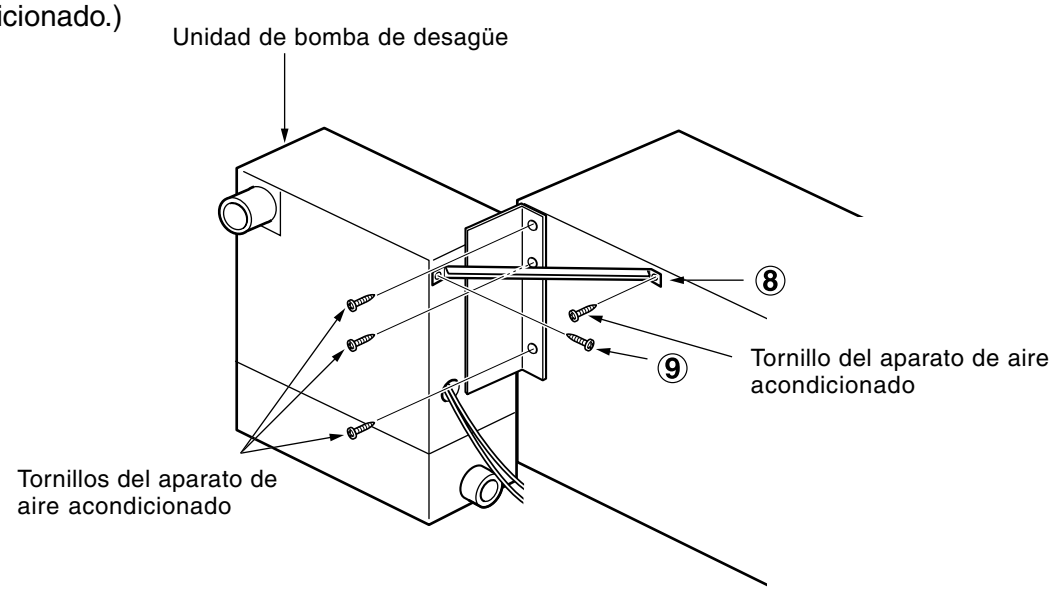

4 Instalación de la placa de sujeción

- Coloque la placa de sujeción ⑩ en el aparato de aire acondicionado en la posición que se indica a continuación.
- Utilice la placa de sujeción ⑩ como regla de 20 grados para el manguito ⑥ y el tubo de desagüe ⑦.
- Para instalar la abrazadera de fijación ③, extraiga el tornillo ubicado a 335 mm del puerto de desagüe y, a continuación, coloque la abrazadera de fijación ③ con el tornillo. Taladre un agujero a la derecha con los tornillos de rosca cortante ⑭ e instale la fijación.
  (Es posible que se produzca un agrietamiento al utilizar un destornillador eléctrico para enroscar el tornillo; por ello, utilice el destonillador eléctrico hasta que la mitad del tornillo se haya insertado y, después, apriételo a mano.)

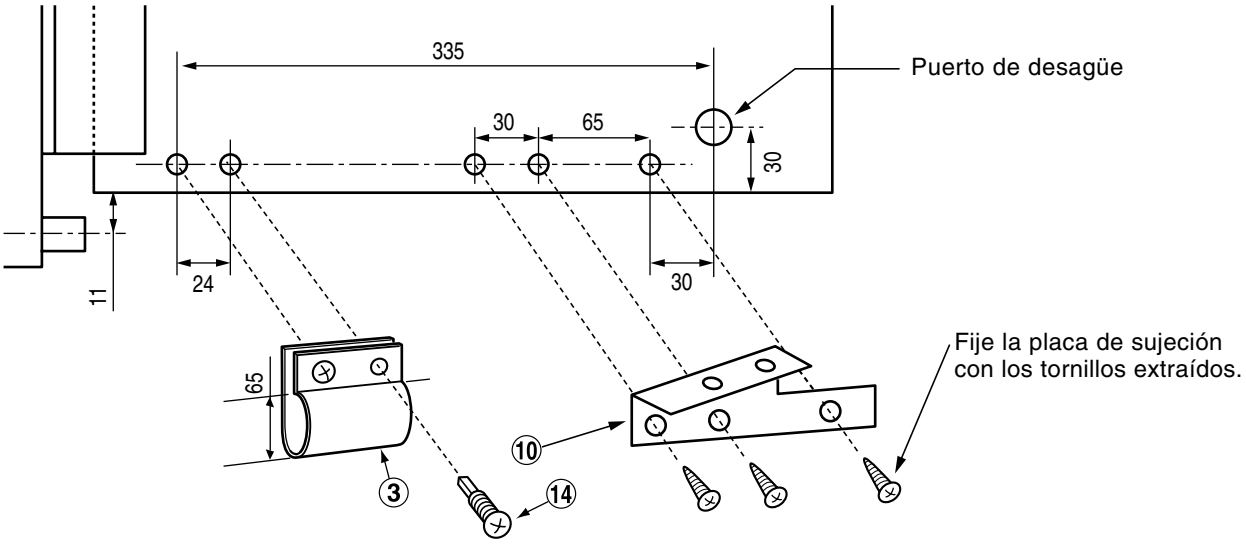

5 Conexión de la manguera

PRECAUCIÓN

Tenga cuidado de no dañar la manguera del juego de bomba de desagüe durante su manipulación antes de extenderla, ya que pasa por debajo de la unidad.

REQUISITO

Asegúrese de fijar el centro de la manguera ② al bastidor del aparato de aire acondicionado con la abrazadera de fijación ③ para instalar una trampilla de desagüe. (Pueden producirse pérdidas de agua sin esta trampilla de desagüe.)

- Conecte el codo ⑤, el tubo de desagüe ⑦ y el manguito ⑥ al puerto de desagüe del aparato de aire acondicionado. Utilice adhesivo para cloruro de vinilo para unir los tubos.
- Instale el codo ⑤ 20 grados hacia abajo apretando el manguito ⑥ con un par de torsión de 600-1000 kg.cmf para instalar una trampilla de desagüe en la manguera.
- Conecte el manguito ⑥ al tubo de entrada de la unidad de bomba de desagüe ② y apriete los dos extremos de la manguera con las abrazaderas ④. Inserte la manguera ② en la junta aproximadamente 25 mm.
- Aísle la junta de cloruro de vinilo y la manguera en la zona de unión con la unidad de bomba de desagüe con ayuda del aislante térmico para tubos ⑪ y codos ⑫.
  Garantice el aislamiento térmico colocando cinta adhesiva en la zona de la junta aislante.
- Fije la placa de fijación ⑮ a la placa de sujeción ⑩ con ayuda del tornillo de rosca cortante ⑨.
  (No olvide instalar esta placa de fijación ⑮, ya que se utiliza para garantizar un ángulo de 20 grados.)

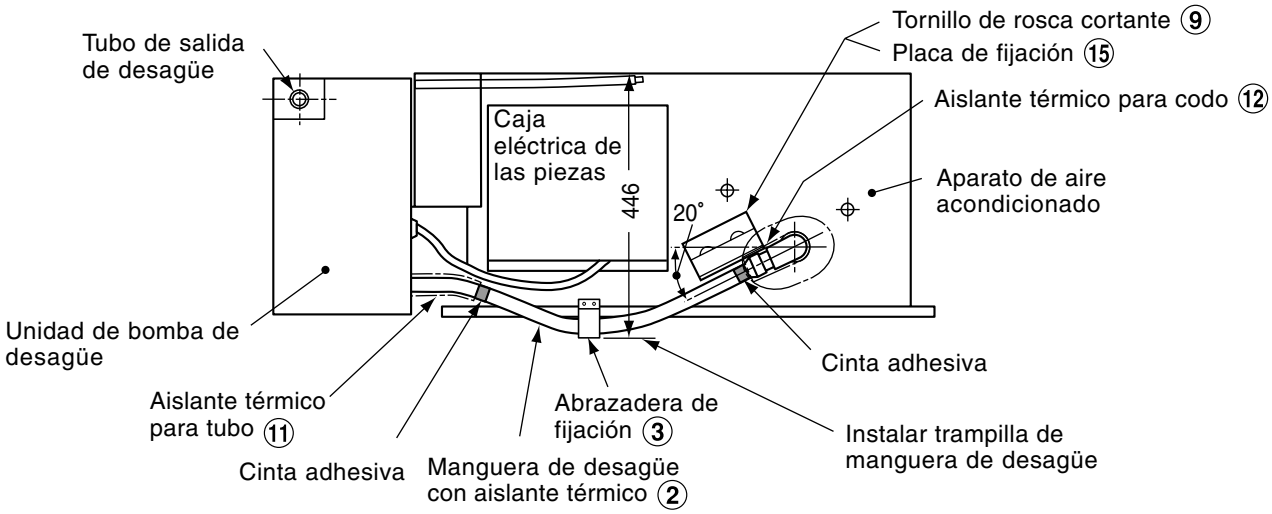

<Vista ampliada de la junta>

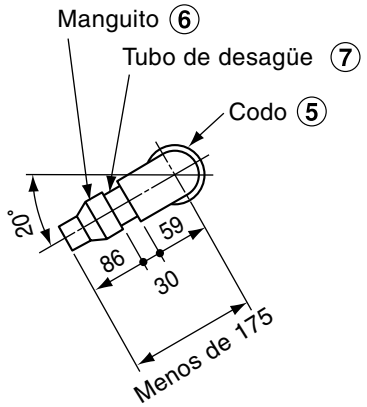

ESPAÑOL

6 Canalización del desagüe

- No olvide inclinar hacia abajo el tubo de desagüe desde el tubo de salida de desagüe de la unidad de bomba de desagüe. (Coloque y fije el tubo de desagüe de tal forma que no se suelte ni se afloje para evitar, así, tensiones en el tubo de salida de desagüe.)
- Aísle el tubo de desagüe con ayuda del aislante térmico (grosor de 10 mm o más) sin dejar huecos para evitar fugas de agua.

7 Cableado

REQUISITO

No aplique ninguna tensión a la unidad de bomba de desagüe ni a los conectores.

- Retire la tapa de la caja de componentes eléctricos del aparato de aire acondicionado.
- Introduzca el conector 3P (azul) del juego de bomba de desagüe en el terminal CN068 (azul) de la caja.
- Introduzca el conector 3P (rojo) del juego de bomba de desagüe en el terminal CN030 (rojo) de la caja.

  * Retire el conector de cortocircuito del tablero P.C., puesto que no se utiliza.
  (Introduzca el cable en la caja de componentes eléctricos.)

<Ilustración para la conexión>

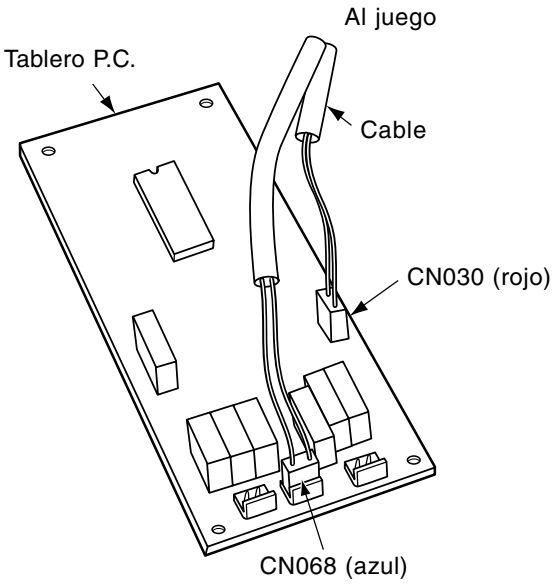

<Diagrama de conexiones>

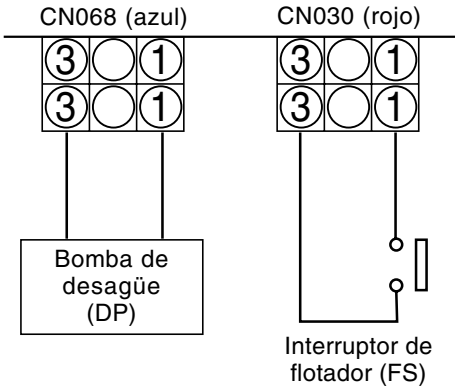

8 Prueba de funcionamiento

Prueba de estado del desagüe

Tras completar los trabajos de instalación eléctrica y de canalización, compruebe que el desagüe se lleva a cabo correctamente poniendo la unidad en funcionamiento en modo de refrigeración.

- Si no mantiene el funcionamiento en este modo durante un periodo de tiempo considerable, vierta agua en la bandeja de desagüe del aparato de aire acondicionado para comprobar si el desagüe se lleva a cabo correctamente o no.
- Asegúrese de que no haya fugas de agua en ningún sitio.

Prueba del interruptor de flotador

REQUISITOS

- Para activar el interruptor de flotador, retire el panel frontal del juego y tire hacia arriba de la sección flotante del interruptor con ayuda de un destornillador o herramienta similar.
- Evite accionar el interruptor de flotador continuamente durante un intervalo de dos o más minutos, ya que el aparato de aire acondicionado puede detenerse de manera anormal.

- Accione el interruptor de flotador durante el funcionamiento en modo de refrigeración.
  Compruebe que el aparato de aire acondicionado detiene el funcionamiento en este modo de tal manera que la bomba de desagüe siga funcionando.
- Accione el interruptor de flotador tras el funcionamiento en modo de refrigeración.
  Verifique que el aparato de aire acondicionado desagua a través de la bomba de desagüe.

<Posición del interruptor de flotador>

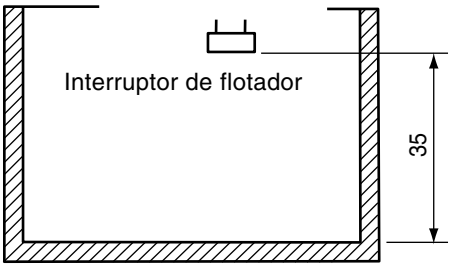

9 Comprobación del desagüe

Para que el aparato de aire acondicionado y el juego de bomba de desagüe funcionen a pleno rendimiento, además de utilizar ambos correctamente, deberá llevar a cabo comprobaciones y tareas de mantenimiento con regularidad.

En los casos específicos del cuerpo del aparato de aire acondicionado y del juego de bomba de desagüe, **compruebe la cantidad de suciedad que hay en la bandeja de desagüe una vez al año antes de la época en que se utilizará el aparato en modo de refrigeración, y límpiela si está muy sucia.**

ESPAÑOL

1 Precauções de Segurança

- Leia atentamente as “Precauções de Segurança” antes de efectuar a Instalação.
- As precauções descritas em baixo incluem os itens importantes relacionados com a segurança. Nunca as ignore.
- Após a instalação, efectue uma operação experimental para verificar se existe algum problema.
- Desligue o interruptor de alimentação principal (ou o disjuntor) antes de efectuar qualquer manutenção na unidade.
- Peça ao cliente para manter o Manual de Instalação guardado juntamente com o Manual de Proprietário.

⚠ AVISO

- **Solicite a um técnico de instalação qualificado para efectuar a instalação.**
- **Instale o kit da bomba de drenagem com segurança de acordo com o presente Manual de Instalação.**
- **Ao instalar novamente o kit da bomba de drenagem, solicite igualmente a um técnico de instalação qualificado para realizar essa tarefa.**
  Uma instalação incorrecta pode resultar em fugas de água, choques eléctricos ou incêndio.
- **Desligue o interruptor de alimentação principal ou o disjuntor antes de efectuar qualquer trabalho eléctrico.**
  Certifique-se de que todos os interruptores estão desligados. Se não o fizer, poderá causar um choque eléctrico.
- **Ligue o cabo de ligação correctamente.**
  Se o cabo de ligação não estiver ligado correctamente, as peças eléctricas podem ficar danificadas.
- **Não tente efectuar alterações nesta unidade, removendo os interruptores de interbloqueio de segurança.**
- **Tenha cuidado durante o manuseamento de peças para não causar qualquer tipo de danos pessoais (com bordos afiados).**
- **Utilize os cabos especificados para uma ligação dos terminais correcta.**
  Para evitar que seja aplicada tensão sobre os terminais, provocando danos aos mesmos.

REQUISITOS

- Verifique o nível do ar condicionado.
  Verifique se está assente horizontalmente ou se apresenta uma inclinação de mais de 1 grau (com o lado da porta de drenagem rebaixado).
- Deixe espaço suficiente para que possa ser efectuada a manutenção de segurança e verifique.
- Coloque-o num local em que a água drenada não provoque qualquer tipo de problema.

2 Componentes

Modelo de Instalação

Unidade interior de Tipo Conduta Embutida com Elevada Pressão Estática
MMD-AP0181H a AP0481H

Componentes

N.º	Nome da peça	Qtd	Formato
①	Unidade da bomba de drenagem	1	(Vermelho) 3P, 3P, 3P (Azul), Tubo rígido da entrada de drenagem, Tubo rígido da saída de drenagem
②	Mangueira de drenagem com isolamento térmico	1	④ ③ ④ ②
③	Faixa de fixação	1	
④	Faixa da mangueira	2	
⑤	Cotovelo	1	⑥ ⑦ ⑤
⑥	Tomada	1	
⑦	Tubo rígido de drenagem	1	

N.º	Nome da peça	Qtd	Formato
⑧	Suporte de apoio	1	
⑨	Parafuso auto-roscante (Ø4 × 10 ℓ) (sobressalente 1)	4	(sobressalente 1)
⑩	Prato fixador	1	
⑪	Isolamento térmico para o tubo rígido	1	
⑫	Isolamento térmico para o Cotovelo	1	
⑬	Faixa de junção	3	
⑭	Parafuso auto-roscante (Ø4.2 × 13 ℓ) (sobressalente 1)	2	(sobressalente 1)
⑮	Placa de fixação	1	

PORTUGUÊS

3 Instalar o kit da bomba de drenagem

- Desaperte os três parafusos no lado esquerdo da caixa dos componentes eléctricos do ar condicionado e coloque a placa de fixação para a unidade da bomba de drenagem utilizando os três parafusos, em alinhamento com as posições dos orifícios.
- Coloque a placa superior da unidade da bomba de drenagem no ar condicionado, utilizando o suporte de apoio ⑧.
  (Utilize os parafusos auto-roscantes ⑨ e os parafusos do ar condicionado.)

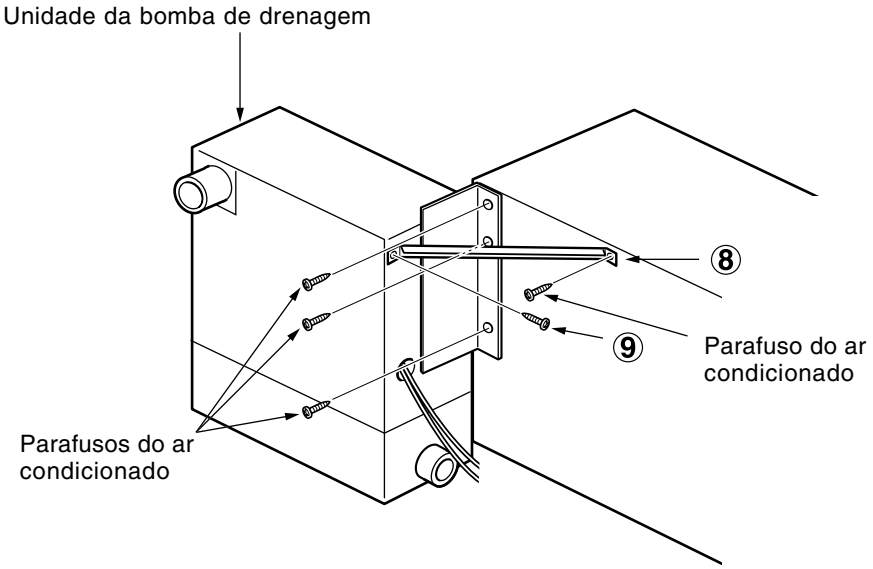

4 Instalar o Prato Fixador

- Prenda o prato fixador ⑩ ao ar condicionado na posição indicada em baixo.
- Utilize o prato fixador ⑩ como uma régua de 20 graus para a tomada ⑥ e tubo rígido de drenagem ⑦.
- Para instalar a faixa de fixação ③, retire o parafuso localizado a 335 mm de distância da porta de drenagem e, em seguida, fixe a faixa de fixação ③ com o parafuso. Faça um furo no lado direito com os parafusos auto-roscantes ⑭ e, em seguida, instale o dispositivo de fixação.
  (Uma vez que pode ocorrer uma troca de fios ao utilizar uma chave de parafusos eléctrica, pare de a utilizar a meio do processo e, em seguida, aperte manualmente o parafuso.)

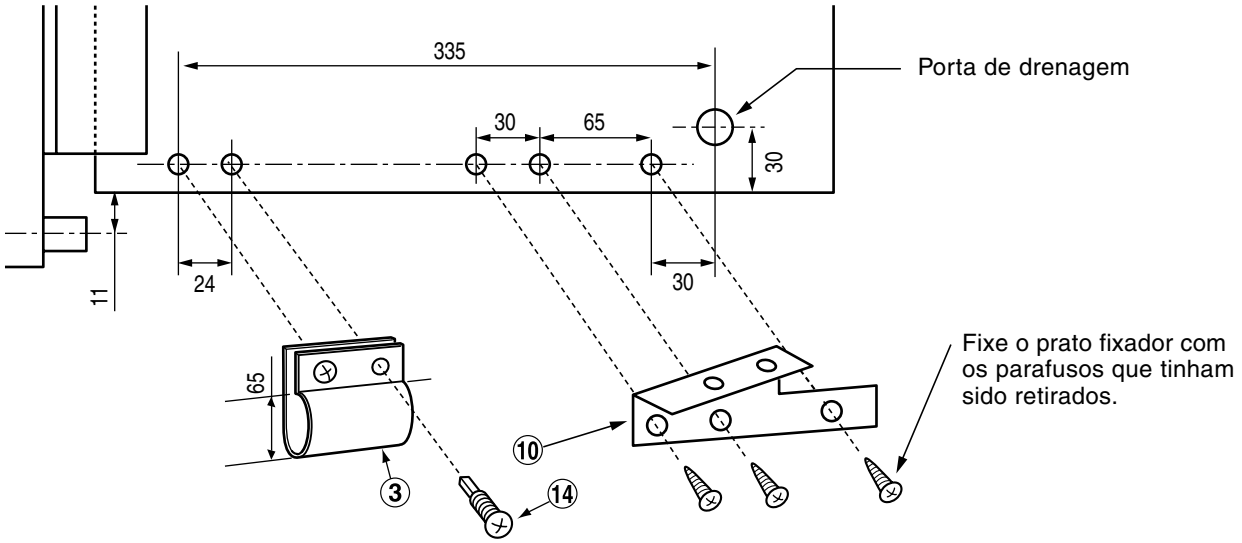

5 Ligação da Mangueira

PRECAUÇÃO

Tenha cuidado para não danificar a mangueira do kit da bomba de drenagem durante o seu manuseamento e antes da sua extensão, porque esta irá passar sob a unidade.

REQUISITO

Certifique-se de que fixa o centro da mangueira ② ao corpo do ar condicionado com a faixa de fixação ③, de forma a instalar uma cuba de drenagem. (Poderão ocorrer fugas de água sem este recipiente de recolha de dreno.)

- Ligue o cotovelo ⑤, o tubo rígido de drenagem ⑦ e a tomada ⑥ para a porta de drenagem do ar condicionado. Utilize um adesivo de cloreto de vinil para ligar os tubos rígidos.
- Instale o cotovelo ⑤ com uma inclinação de 20 graus para baixo, apertando a tomada ⑥ a um binário de 600 a 1000 kg.cmf para instalar um recipiente de recolha de dreno no tubo flexível.
- Ligue a tomada ⑥ ao tubo rígido de entrada da unidade da bomba de drenagem com a mangueira ② e aperte ambas as extremidades da mangueira com as faixas da mesma ④. Insira a mangueira ② na união aprox. 25 mm.
- Isole a união de cloreto de vinil e a mangueira na parte de ligação à unidade da bomba de drenagem com o isolamento térmico para o tubo rígido ⑪ e o isolamento térmico para o cotovelo ⑫. Certifique-se de que o isolamento térmico é aplicado correctamente, vedando as áreas de união do isolador.
- Fixe a placa de fixação ⑮ ao prato fixador ⑩ com o parafuso auto-roscante ⑨. (Certifique-se que instala esta placa de fixação ⑮, uma vez que esta garante um ângulo de 20 graus.)

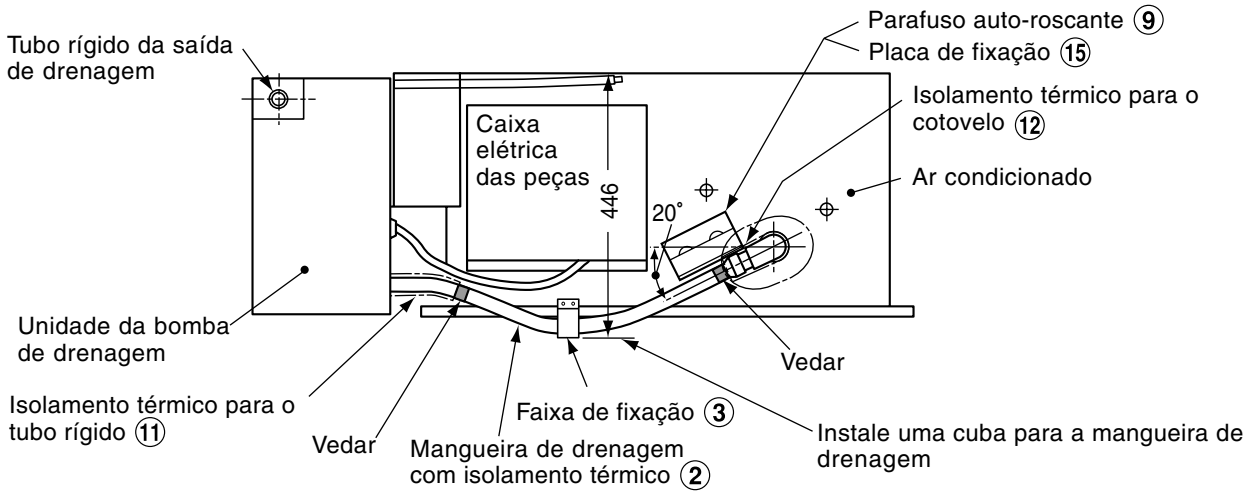

<Vista ampliada da junção>

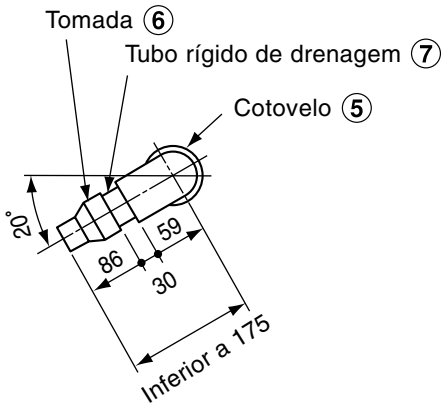

PORTUGUÊS

6 Tubo rígido de drenagem

- Certifique-se de que o tubo rígido de drenagem apresenta uma inclinação descendente a partir do tubo rígido de saída da unidade da bomba de drenagem. (Apoie e fixe o tubo rígido de drenagem para não ficar solto nem apresentar folgas, de forma a evitar a ocorrência de pressão sobre o tubo rígido de saída.)
- Isole o tubo rígido de drenagem com um isolador térmico (de 10 mm ou mais) de forma a evitar fugas de água.

7 Ligação dos Cabos

REQUISITO

Não aplique pressão sobre a unidade da bomba de drenagem e sobre as fichas.

- Retire a tampa da caixa das peças eléctricas do ar condicionado.
- Ligue a ficha 3P (azul) do kit da bomba de drenagem em CN068 (azul) na caixa.
- Ligue a ficha 3P (vermelho) do kit da bomba de drenagem em CN030 (vermelho) na caixa.

  * Retire o conector de curto-circuito da placa de circuitos impressos, uma vez que não é utilizado. (Prenda o cabo na caixa das peças eléctricas.)

<Ilustração da Ligação>

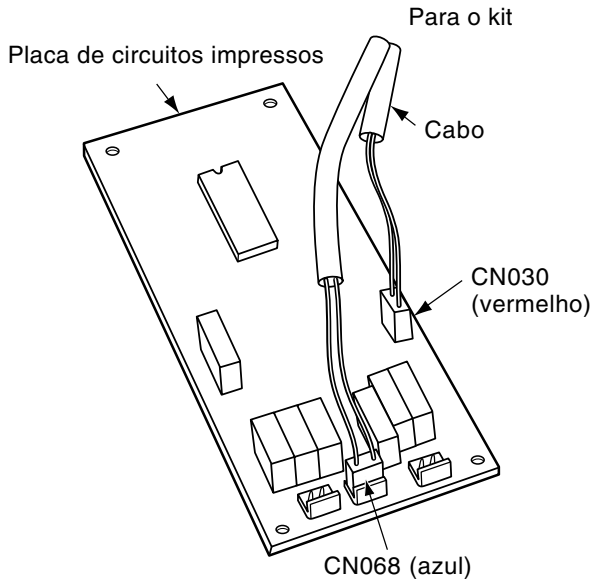

<Diagrama de Conexão>

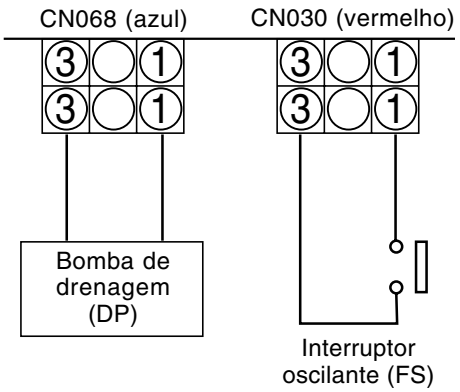

8 Teste

Verificar o estado da drenagem

Coloque o ar condicionado no modo de refrigeração após a conclusão dos trabalhos eléctricos e da montagem dos tubos rígidos e, em seguida, verifique se a drenagem está a funcionar correctamente.

- Se o período de refrigeração for curto, encha a cuba de drenagem com água e verifique se a drenagem funciona correctamente.
- Verifique se não existem fugas de águas.

Verificação do interruptor oscilante

REQUISITOS

- Para activar o interruptor oscilante, retire o painel frontal do kit e levante a secção oscilante do interruptor com uma chave de parafusos ou uma ferramenta semelhante.
- Tenha cuidado para não utilizar o interruptor oscilante de forma contínua durante dois minutos ou mais, porque o ar condicionado irá parar repentinamente.

- Active o interruptor oscilante durante a operação de refrigeração.
  Certifique-se de que o ar condicionado interrompe a sua operação de refrigeração com a bomba de drenagem em funcionamento.
- Active o interruptor oscilante após a operação de refrigeração.
  Certifique-se de que o ar condicionado drena a água através da bomba de drenagem.

<Posição do interruptor oscilante>

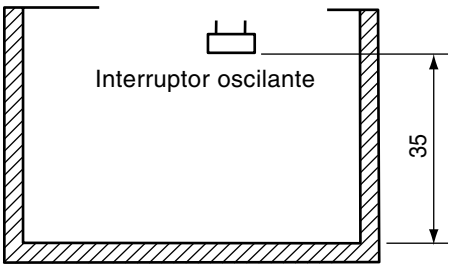

PORTUGUÊS

9 Verificar a Drenagem

De forma a que o ar condicionado e o kit da bomba de drenagem funcionem correctamente, é necessário efectuar uma manutenção e inspecção regulares, para além de uma utilização correcta de ambos.

Em relação ao corpo do ar condicionado e do kit da bomba de drenagem, **verifique a cuba de drenagem quanto à sujidade uma vez por ano antes da época de temperaturas baixas e proceda à sua limpeza, se necessário.**

1 Veiligheidsmaatregelen

- Lees deze "Veiligheidsmaatregelen" eerst helemaal door voordat u aan de installatie begint.
- De maatregelen hieronder bevatten belangrijke richtlijnen inzake uw veiligheid.
  Gelieve ze strikt na te leven.
- Na de installatie dient u te testen of er tijdens het gebruik geen problemen ontstaan.
- Schakel de hoofdschakelaar (of zekering) uit voor u aan het onderhoud begint.
- Vraag aan de klant om de Installatiehandleiding niet te scheiden van de Gebruikershandleiding.

⚠ WAARSCHUWING

- **Raadpleeg uw verkoper of een vakman voor richtlijnen bij de installatie.**
- **Zorg ervoor dat de Afvoerset goed geïnstalleerd is door deze Installatiehandleiding te volgen.**
- **Als u de Afvoerset opnieuw installeert, gelieve uw verkoper of een vakman te raadplegen.**
  Een foutieve installatie kan leiden tot waterlekkage, elektrische schokken of brand.
- **Schakel de hoofdschakelaar of zekering uit voor u aan elektrische onderdelen begint te werken.**
  Zorg ervoor dat alle stroomschakelaars uit staan. Als u dit niet in acht neemt, is er gevaar voor elektrische schokken.
- **Sluit de verbindingsdraad correct aan.**
  Als de verbindingsdraad foutief verbonden is, kunnen elektrische onderdelen beschadigd worden.
- **Deze set mag geenszins gewijzigd worden door één van de veiligheidsschakelaars te verwijderen.**
- **Wees voorzichtig bij het hanteren van onderdelen met scherpe randen om kwetsuren te voorkomen.**
- **Gebruik de vermelde kabels om de aansluitklemmen correct te verbinden.**
  Hierdoor vermijdt u dat uitwendige oorzaken de aansluitklemmen aantasten.

VEREISTEN

- Controleer of de airconditioner waterpas hangt.
  De airconditioner moet waterpas hangen, of maximum 1 graad overhellen (met de afvoeraansluiting in het laagst hangende stuk).
- Voorzie genoeg vrije ruimte zodat u later op een veilige manier de airconditioner kunt onderhouden en nakijken.
- Installeer de airconditioner op een plaats waar u het afvoerwater gemakkelijk kunt wegleiden.

2 Onderdelen

Te installeren model

Afvoerset voor hoge statische druktype met ingebouwde kanalen voor binnengebruik
MMD-AP0181H ann AP0481H

Onderdelen

Nr.	Naam	Aant.	Figuur
①	Afvoerset	1	3P (Rood) 3P 3P (Blauw) Invoeraansluiting Afvoeraansluiting
②	Afvoerslang met thermische isolatie	1	④ ③ ④ ②
③	Bevestigingsring	1	
④	Slangklem	2	
⑤	Elleboogpijp	1	⑥ ⑦ ⑤
⑥	Sok	1	
⑦	Afvoerslang	1	

Nr.	Naam	Aant.	Figuur
⑧	Steunplaat	1	
⑨	Zelftappende schroef (Ø4 × 10 ℓ) (1 reserve)	4	(1 reserve)
⑩	Verbindingsplaat	1	
⑪	Thermische isolatie voor slangen	1	
⑫	Thermische isolatie voor de elleboogpijp	1	
⑬	Ty-wrap	3	
⑭	Zelftappende schroef (Ø4.2 × 13 ℓ) (1 reserve)	2	(1 reserve)
⑮	Bevestigingsplaat	1	

NEDERLANDS

3 Installatie van de afvoerset

- Draai de drie schroeven los die links van het elektrische aansluitingencompartiment van de airconditioner zitten en maak de bevestigingsplaat van de afvoerset vast door de drie schroeven aan te draaien in de corresponderende gaten.
- Bevestig de dekplaat van de afvoerset aan de airconditioner met behulp van de steunplaat ⑧. (Gebruik hiervoor de zelftappende schroeven ⑨ en de schroeven van de airconditioner.)

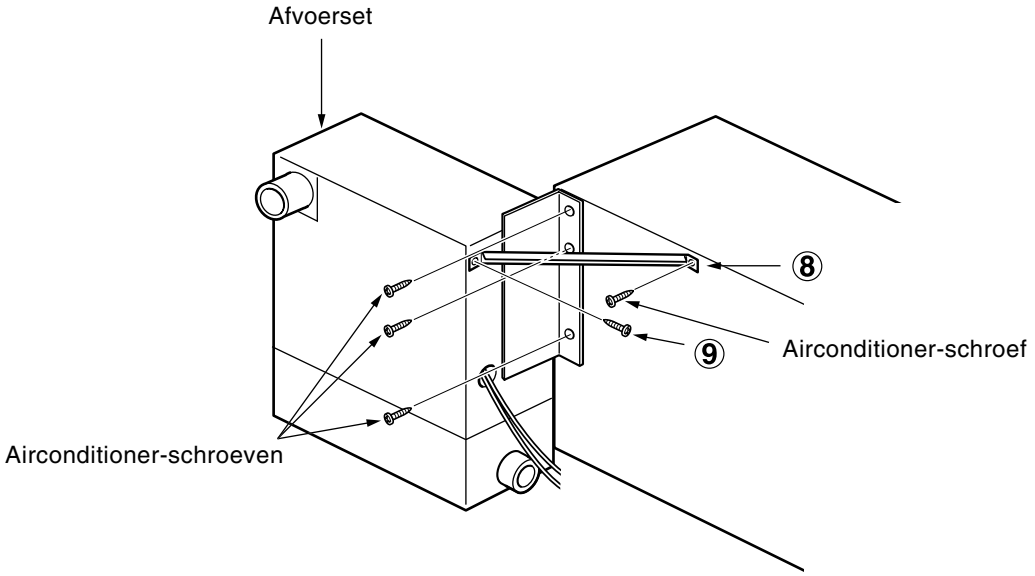

4 Installatie van de bevestigingsplaat

- Maak de verbindingsplaat ⑩ vast aan de airconditioner zoals hieronder afgebeeld wordt.
- Gebruik de verbindingsplaat ⑩ om de sok ⑥ en de afvoerslang ⑦ in een hoek van 20 graden te bevestigen.
- Om de bevestigingsring ③ te installeren, draait u de schroef los die 335 mm van de afvoeraansluiting zit en gebruikt u deze schroef om de bevestigingsring ③ vast te maken. Boor hier een gat rechts van en gebruik zelftappende schroeven ⑭ om de bevestigingsring volledig vast te maken. (Aangezien een elektrische schroevendraaier de schroefdraad kan beschadigen, wordt aangeraden de schroef op het einde manueel aan te spannen.)

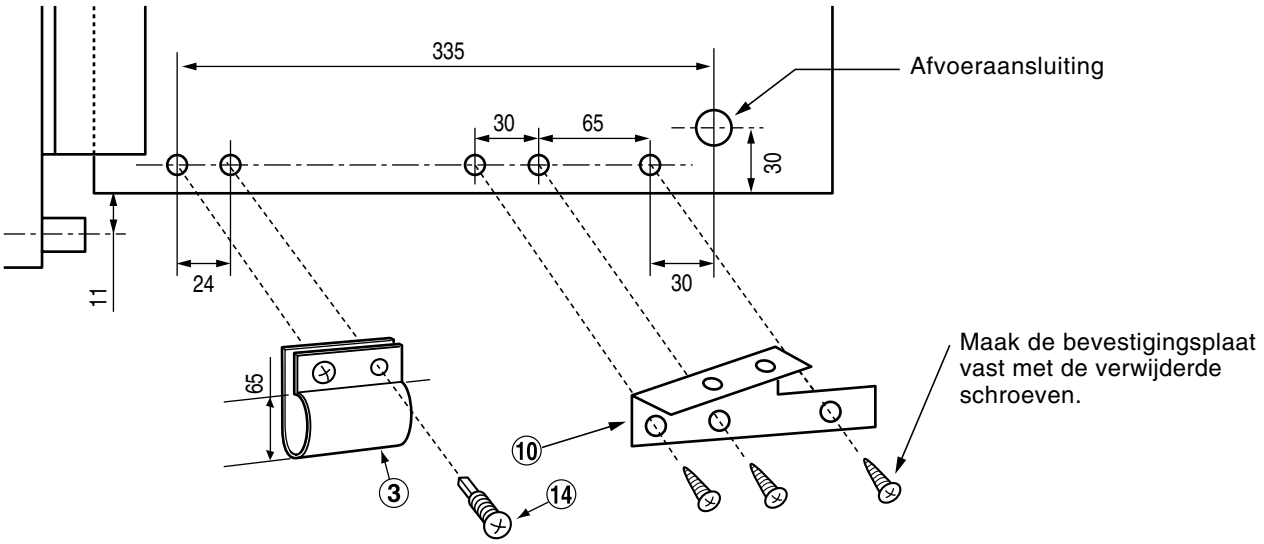

5 Slangenaansluiting

OPGELET

Zorg ervoor dat u de slang van de afvoerset niet beschadigt voordat u deze uitrolt omdat ze onder de set door loopt.

VEREISTEN

Het midden van de slang ② sluit u met de bevestigingsring ③ aan op de behuizing van de airconditioner om zo een sifon te maken. (Er is gevaar voor waterlekkage zonder deze afsluiter.)

- Bevestig de elleboogpijp ⑤, de afvoerslang ⑦ en de sok ⑥ aan de afvoeraansluiting van de airconditioner. Gebruik lijm voor vinylchloride om de slangen te verbinden.
- Installeer de elleboogpijp ⑤ in een neerwaartse hoek van 20 graden door de sok ⑥ aan te spannen met een torsie van 600-1000 kg·cm om een afsluiter op de slang aan te sluiten.
- Verbind de sok ⑥ met de invoeraansluiting van de afvoerset met behulp van de slang ②, en span beide uiteinden van de slang aan met de slangklemmen ④. Voer de slang ② ongeveer 25 mm in het verbindingsstuk.
- Isoleer het verbindingsstuk van vinylchloride en het deel van de slang dat verbonden is met de afvoerset met de thermische isolatie voor de slang ⑪ en de thermische isolatie voor de elleboogpijp ⑫. Voor een optimale thermische isolatie gebruikt u tape op de verbindingsstukken van het isolatiemateriaal.
- Verbind de bevestigingsplaat ⑮ met verbindingsplaat ⑩ met de zelftappende schroef ⑨. (De bevestigingsplaat ⑮ moet in elk geval geïnstalleerd worden aangezien deze plaat een hoek van 20 graden garandeert.)

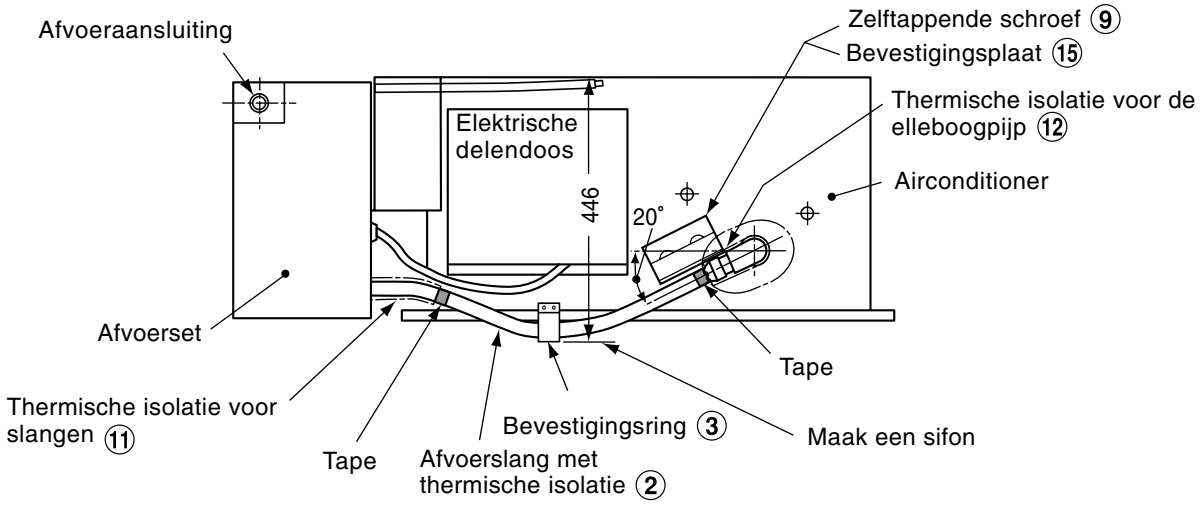

<Uitvergroting van het verbindingsstuk>

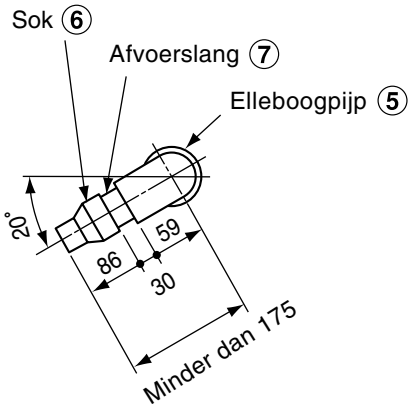

NEDERLANDS

6 Afvoerleidingen

- Zorg ervoor dat de afvoerslang afloopt van de afvoeraansluiting van de afvoerset. (Maak de afvoerslang goed vast zodat ze niet los komt te zitten om zo druk op de afvoeraansluiting te vermijden.)
- Isoleer de afvoerslang met thermisch isolatiemateriaal (10 mm of dikker). Zorg ervoor dat er geen speling is om waterlekkage te voorkomen.

7 Bekabeling

VEREISTEN

Oefen geen trekbelasting uit op de afvoerset en de aansluitklemmen.

- Verwijder het deksel van het compartiment met de elektrische aansluitingen van de airconditioner.
- Steek de 3P-connector (blauw) van de afvoerset in de aansluiting CN068 (blauw) in het compartiment met de elektrische aansluitingen.
- Steek de 3P-connector (rood) van de afvoerset in de aansluiting CN030 (rood) in het compartiment met de elektrische aansluitingen.

  * Verwijder de jumper op de printplaat in het compartiment met de elektrische aansluitingen aangezien deze niet gebruikt wordt.
  (Zet de kabel in het compartiment met de elektrische aansluitingen vast.)

<Verbindingstekening>

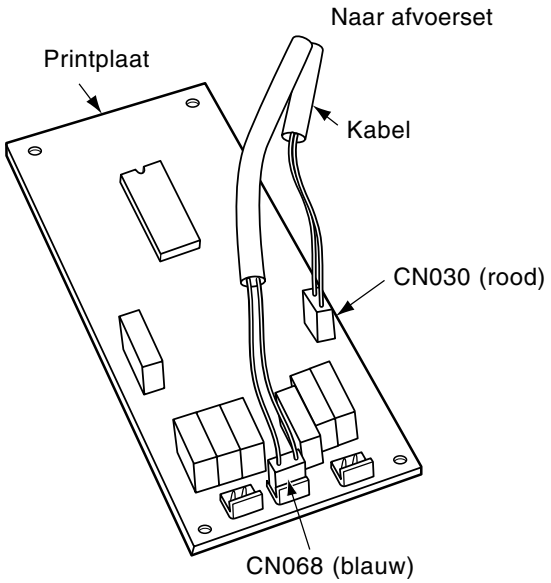

<Verbindingsschema>

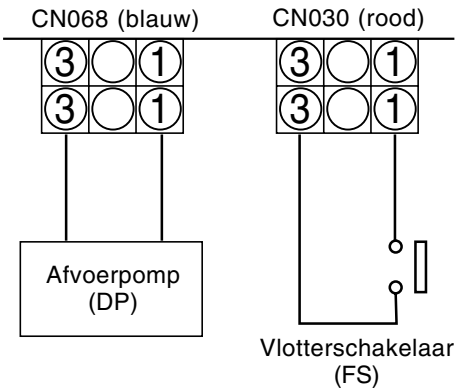

8 Werkingstest

Werkingstest van de waterafvoer

Controleer, nadat de elektrische aansluitingen zijn gemaakt en de verbindingsslangen zijn bevestigd, of de afvoer goed werkt door de airconditioner in de modus KOELEN te laten werken.

- Als de optie om lang te koelen is uitgeschakeld, vult u de afvoerschaal van de airconditioner met water om te kijken of het water vlot afgevoerd wordt.
- Controleer of de aansluitingen allemaal waterdicht zijn.

Werkingstest van de vlotterschakelaar

VEREISTEN

- Om de vlotterschakelaar te bedienen, verwijdert u het voorpaneel van de afvoerset en drukt u de vlotter met bijvoorbeeld een schroevendraaier omlaag.
- Controleer of de airconditioner automatisch uitgeschakeld wordt als u de vlotterschakelaar gedurende 2 minuten of langer indrukt.

- Druk de vlotterschakelaar in terwijl de airconditioner koelt.
  Controleer of de airconditioner stopt met koelen maar de afvoerpomp wel blijft werken.
- Druk de vlotterschakelaar in nadat de airconditioner gestopt is met koelen.
  Controleer nu of de afvoerpomp werkt en het water afvoert.

<Positie van de vlotterschakelaar>

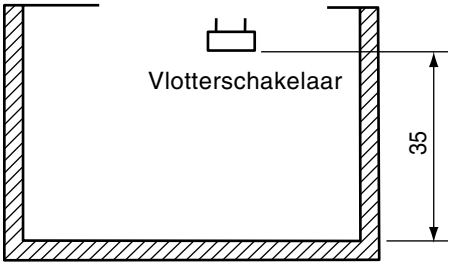

9 De waterafvoer controleren

De airconditioner en de afvoerset zullen alleen gedurende lange tijd goed blijven werken als ze regelmatig onderhouden en op de juiste manier gebruikt worden.

Controleer één keer per jaar, voordat het warme seizoen begint, **of er vuil aanwezig is in de afvoerschaal van de airconditioner en in de afvoerset en reinig deze indien nodig.**

NEDERLANDS

1 Προφυλάξεις ασφαλείας

- Διαβάστε προσεκτικά τις παρούσες "Προφυλάξεις ασφαλείας" πριν την εγκατάσταση.
- Οι προφυλάξεις που περιγράφονται παρακάτω περιλαμβάνουν σημαντικά θέματα που αφορούν την ασφάλεια.
  Τηρήστε τις απολύτως.
- Μετά τις εργασίες εγκατάστασης, πραγματοποιήστε δοκιμαστική λειτουργία για να ελέγξετε για οποιοδήποτε πρόβλημα.
- Απενεργοποιήστε το διακόπτη τροφοδοσίας (ή την ασφάλεια) πριν από τη συντήρηση της μονάδας.
- Ζητήστε από τον πελάτη να διατηρήσει το Εγχειρίδιο εγκατάστασης μαζί με το Εγχειρίδιο κατόχου.

⚠ ΠΡΟΕΙΔΟΠΟΙΗΣΗ

- **Αποταθείτε στον προμηθευτή ή σε κάποιον επαγγελματία εγκαταστάτη για την εγκατάσταση.**
- **Εγκαταστήστε το κιτ αποστράγγισης με ασφάλεια, ακολουθώντας το παρόν Εγχειρίδιο εγκατάστασης.**
- **Όταν εγκαθιστάτε και πάλι το κιτ της αντλίας αποστράγγισης, αποταθείτε στον προμηθευτή ή σε κάποιον επαγγελματία.**
  Ακατάλληλη εγκατάσταση ενδέχεται να προκαλέσει διαρροή νερού, ηλεκτροπληξία ή πυρκαγιά.
- **Απενεργοποιήστε το διακόπτη τροφοδοσίας (ή την ασφάλεια) πριν επιχειρήσετε οποιαδήποτε ηλεκτρολογική εργασία.**
  Βεβαιωθείτε ότι όλοι οι διακόπτες τροφοδοσίας είναι κλειστοί. Αμέλεια προς τούτο ενδέχεται να προκαλέσει ηλεκτροπληξία.
- **Συνδέστε το καλώδιο σύνδεσης σωστά.**
  Αν το καλώδιο σύνδεσης συνδεθεί λανθασμένα, τα ηλεκτρικά τμήματα μπορεί να υποστούν βλάβη.
- **Μην τροποποιείτε αυτή τη μονάδα αφαιρώντας οποιονδήποτε από τους διακόπτες ασφαλείας.**
- **Για να αποφύγετε προσωπικό τραυματισμό (με αιχμηρές επιφάνειες), προσέξτε όταν μεταχειρίζεστε τα τμήματα.**
- **Χρησιμοποιήστε τα συγκεκριμένα σύρματα για σωστή, ασφαλή και σταθερή καλωδίωση των τερματικών.**
  Για να αποφύγετε την επίδραση από ασκούμενες εξωτερικές δυνάμεις στα τερματικά.

ΠΡΟΫΠΟΘΕΣΗ

- Ελέγξτε τη στάθμη του κλιματιστικού.
  Πρέπει να είναι αλφαδιασμένο ή να γέρνει όχι περισσότερο από 1 μοίρα (με την πλευρά της διόδου αποστράγγισης χαμηλότερα).
- Τοποθετήστε το σε θέση που εξασφαλίζει επαρκή χώρο για ασφαλή συντήρηση και έλεγχο.
- Τοποθετήστε το εκεί όπου το νερό από την αποστράγγιση δεν δημιουργεί πρόβλημα.

2 Στοιχεία

Μοντέλο που μπορεί να εγκατασταθεί

Εσωτερική μονάδα συγκαλυμμένου αγωγού τύπου υψηλής στατικής πίεσης
MMD-AP0181H στο AP0481H

Στοιχεία

Αρ.	Όνομα τμήματος	Ποσότητα	Σχήμα
①	Μονάδα αντλίας αποστράγγισης	1	(Κόκκινο) 3P, 3P, 3P (Μπλε), Είσοδος σωλήνα αποστράγγισης, Έξοδος σωλήνα αποστράγγισης
②	Εύκαμπτος σωλήνας αποστράγγισης με θερμομόνωση	1	④ ③ ④ ②
③	Ιμάντας στερέωσης	1	
④	Ιμάντας εύκαμπτου σωλήνα	2	
⑤	Γωνία	1	⑥ ⑦ ⑤
⑥	Υποδοχή	1	
⑦	Σωλήνας αποστράγγισης	1	

Αρ.	Όνομα τμήματος	Ποσότητα	Σχήμα
⑧	Άγκιστρο υποστήριξης	1	
⑨	Βίδα κοχλιοτόμησης (Ø4 × 10 ℓ) (1 εφεδρική)	4	(1 εφεδρική)
⑩	Πλάκα προσάρτησης	1	
⑪	Θερμομόνωση για το σωλήνα	1	
⑫	Θερμομόνωση για τη γωνία	1	
⑬	Ιμάντας ομαδοποίησης	3	
⑭	Βίδα κοχλιοτόμησης (Ø4.2 × 13 ℓ) (1 εφεδρική)	2	(1 εφεδρική)
⑮	Πλάκα στερέωσης	1	

ΕΛΛΗΝΙΚΑ

3 Εγκατάσταση του κιτ αντλίας αποστράγγισης

- Ξεβιδώστε τις τρία βίδες στα αριστερά του κουτιού με τα ηλεκτρικά τμήματα του κλιματιστικού και ασφαλίστε την πλάκα στερέωσης για τη μονάδα αποστράγγισης χρησιμοποιώντας τις τρία βίδες ευθυγραμμίζοντας τις θέσεις των οπών.
- Προσαρτήστε την επάνω πλάκα της μονάδας της αντλίας αποστράγγισης στο κλιματιστικό χρησιμοποιώντας το άγκιστρο υποστήριξης ⑧.
  (Χρησιμοποιήστε τις συνημμένες βίδες κοχλιοτόμησης ⑨ και τις βίδες του κλιματιστικού.)

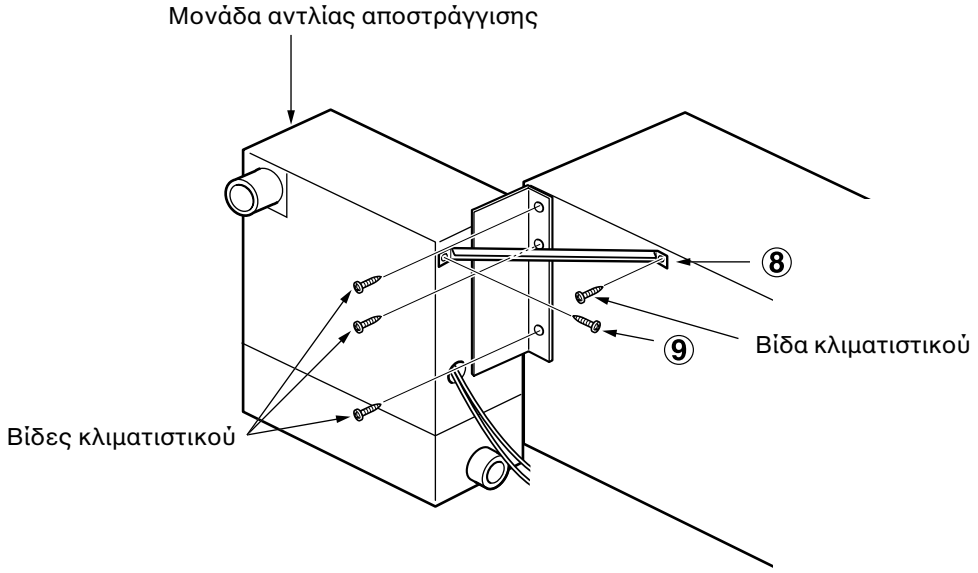

4 Εγκατάσταση της πλάκας προσάρτησης

- Προσαρτήστε την πλάκα προσάρτησης ⑩ στο κλιματιστικό στη θέση που φαίνεται παρακάτω.
- Χρησιμοποιήστε την πλάκα προσάρτησης ⑩ σαν κανόνα 20 μοιρών για την υποδοχή ⑥ και το σωλήνα αποστράγγισης ⑦.
- Για να εγκαταστήσετε τον ιμάντα στερέωσης ③, ξεβιδώστε τη βίδα που βρίσκεται σε απόσταση 335 mm από τη δίοδο αποστράγγισης, και κατόπιν ασφαλίστε τον ιμάντα στερέωσης ③ με τη βίδα. Με τις βίδες κοχλιοτόμησης ⑭ ανοίξτε στα δεξιά μια τρύπα και κατόπιν εγκαταστήστε το σωλήνα στερέωσης.
  (Επειδή ενδέχεται να χαλάσουν οι βόλτες της βίδας αν χρησιμοποιηθεί ηλεκτρικό κατσαβίδι, σταματήστε το βίδωμα με ηλεκτρικό κατσαβίδι στα μισά της διαδρομής και σφίξτε τη βίδα με το χέρι.)

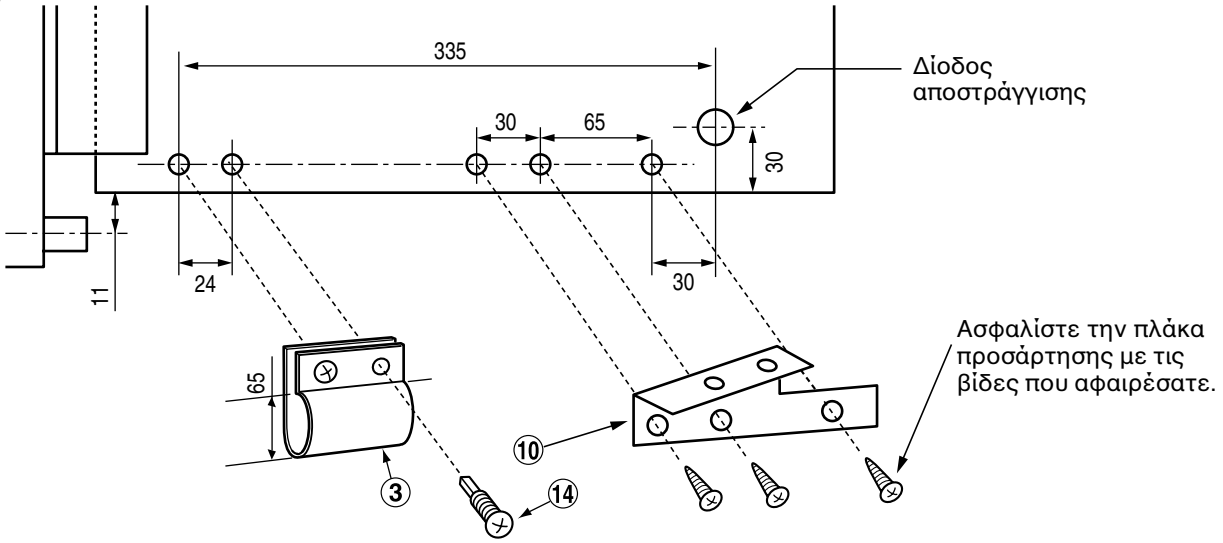

5 Σύνδεση του εύκαμπτου σωλήνα

ΠΡΟΣΟΧΗ

Προσέξτε να μην καταστρέψετε τον εύκαμπτο σωλήνα του κιτ της αντλίας αποστράγγισης κατά τη μεταχείριση και πριν να τον απλώσετε επειδή περνάει κάτω από τη μονάδα.

ΠΡΟΫΠΟΘΕΣΗ

Βεβαιωθείτε ότι στερεώσατε το κέντρο του σωλήνα ② στο περίβλημα το κλιματιστικού με τον ιμάντα στερέωσης ③ για να εγκαταστήσετε την παγίδα αποστράγγισης. (Χωρίς αυτή την παγίδα αποστράγγισης, ενδέχεται να προκύψει διαρροή.)

- Συνδέστε τη γωνία ⑤, το σωλήνα αποστράγγισης ⑦, και την υποδοχή ⑥ στη δίοδο αποστράγγισης του κλιματιστικού. Χρησιμοποιήστε κόλλα για χλωριούχο βινύλιο για να ενώσετε τους σωλήνες.
- Εγκαταστήστε τη γωνία ⑤ με κλίση 20 μοίρες προς τα κάτω σφίγγοντας την υποδοχή ⑥ με ροπή από 600 έως 1000 kg.cmf για να εγκαταστήσετε μια παγίδα αποστράγγισης στο κλιματιστικό.
- Ενώστε την υποδοχή ⑥ με το σωλήνα εισόδου της μονάδας της αντλίας αποστράγγισης με τον εύκαμπτο σωλήνα ②, και σφίξτε και τα δύο άκρα του εύκαμπτου σωλήνα με τους ιμάντες ④. Εισάγετε τον εύκαμπτο σωλήνα ② περίπου 25 mm μέσα στην ένωση.
- Θερμομονώστε την ένωση χλωριούχου βινυλίου και τον εύκαμπτο σωλήνα στο τμήμα της ένωσης της αντλίας αποστράγγισης με το θερμομονωτικό υλικό για το σωλήνα ⑪ και το θερμομονωτικό για τη γωνία ⑫.
  Εξασφαλίστε τη θερμομόνωση κλείνοντας τα κενά στις ενώσεις του θερμομονωτικού υλικού με θερμομονωτική ταινία.
- Ασφαλίστε την πλάκα στερέωσης ⑮ στην πλάκα προσάρτησης ⑩ με τη βίδα κοχλιοτόμησης ⑨. (Βεβαιωθείτε ότι εγκαταστήσατε την πλάκα στερέωσης ⑮ επειδή με αυτόν τον τρόπο εξασφαλίζεται η γωνία 20 μοιρών.)

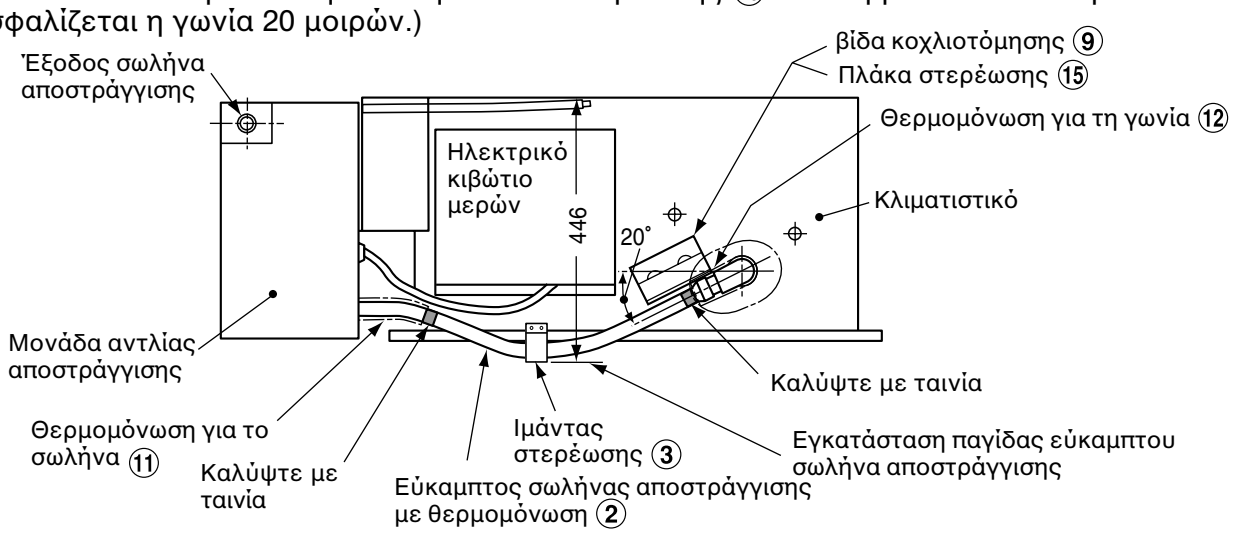

<Μεγέθυνση της ένωσης>

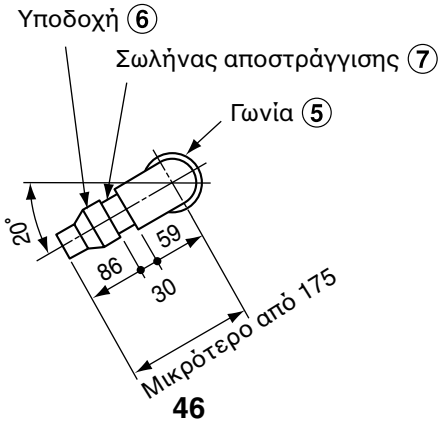

ΕΛΛΗΝΙΚΑ

6 Σωλήνωση αποστράγγισης

- Βεβαιωθείτε ότι έχετεδώσει μια κλίση προς τα κάτω στο σωλήνα αποστράγγισης από την έξοδο του σωλήνα αποστράγγισης στη μονάδα της αντλίας αποστράγγισης. (Στηρίξτε και ασφαλίστε το σωλήνα αποστράγγισης έτσι ώστε να μη χαλαρώσει ή κάνει κοιλιά και να αποφύγετε την καταπόνηση της εξόδου του σωλήνα αποστράγγισης.)
- Θερμομονώστε το σωλήνα αποστράγγισης με θερμομονωτικό υλικό (πάχους τουλάχιστον 10 mm) χωρίς ελεύθερο χώρο ώστε να αποφύγετε τη διαρροή νερού.

7 Σύνδεση του καλωδίου

ΠΡΟΫΠΟΘΕΣΗ

Μην ασκείτε πίεση στη μονάδα της αντλίας αποστράγγισης και στους συνδετήρες.

- Αφαιρέστε το κάλυμμα του κουτιού με τα ηλεκτρικά μέρη του κλιματιστικού.
- Εισάγετε το συνδετήρα 3P (μπλε) του κιτ της αντλίας αποστράγγισης στο CN068 (μπλε) στο κουτί.
- Εισάγετε το συνδετήρα 3P (κόκκινο) του κιτ της αντλίας αποστράγγισης στο CN030 (κόκκινο) στο κουτί.

  * Αποσυνδέστε το συνδετήρα βραχυκυκλώματος από την πλακέτα τυπωμένου κυκλώματος καθόσον δε χρησιμοποιείται.
  (Συσφίξτε το καλώδιο στο κουτί με τα ηλεκτρικά μέρη.)

<Εικόνα της ένωσης>

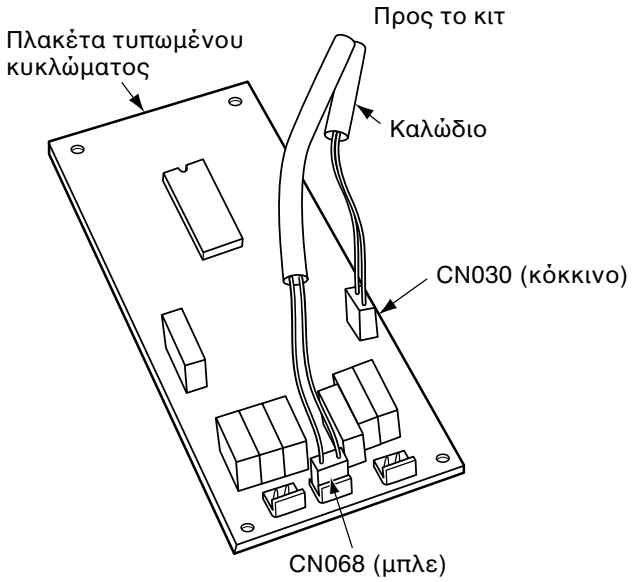

<Διάγραμμα εγκατάστασης>

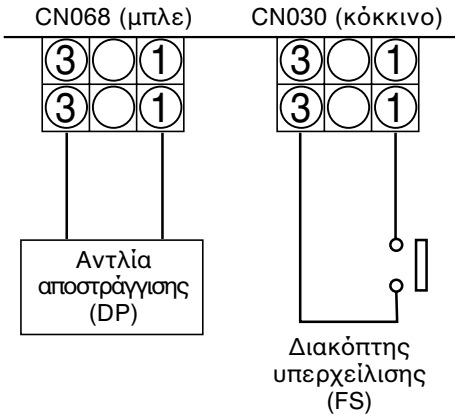

8 Δοκιμή λειτουργίας

Έλεγχος της κατάστασης αποστράγγισης

Μετά την ολοκλήρωση των ηλεκτρικών εργασιών και τη σύνδεση των σωληνώσεων, ενεργοποιήστε τη λειτουργία ψύξης του κλιματιστικού και ελέγξτε την ομαλή αποστράγγιση.

- Εάν η μακροχρόνια ψύξη έχει απενεργοποιηθεί, γεμίστε το δοχείο αποστράγγισης του κλιματιστικού με νερό και ελέγξτε για ομαλή αποστράγγιση.
- Ελέγξτε ότι δεν υπάρχει διαρροή νερού από πουθενά.

Έλεγχος του διακόπτη υπερχείλισης

ΠΡΟΫΠΟΘΕΣΗ

- Για να ενεργοποιήσετε το διακόπτη υπερχείλισης, αφαιρέστε το εμπρόσθιο φάτνωμα του κιτ και πιέστε το τμήμα υπερχείλισης του διακόπτης υπερχείλισης με ένα κατσαβίδι ή άλλο παρόμοιο όργανο.
- Προσέξτε επειδή το κλιματιστικό θα σταματήσει απότομα αν ο διακόπτης υπερχείλισης παραμένει σε συνεχή λειτουργία επί δύο ή περισσότερα λεπτά.

- Κατά τη λειτουργία ψύξης, ενεργοποιήστε το διακόπτη υπερχείλισης.
  Ελέγξτε ότι το κλιματιστικό σταματάει τη λειτουργία ψύξης ενώ η αντλία αποστράγγισης συνεχίζει να λειτουργεί.
- Μετά τη λειτουργία ψύξης, ενεργοποιήστε το διακόπτη υπερχείλισης.
  Ελέγξτε ότι το κλιματιστικό αποστραγγίζει από την αντλία αποστράγγισης.

<Θέση διακόπτη υπερχείλισης>

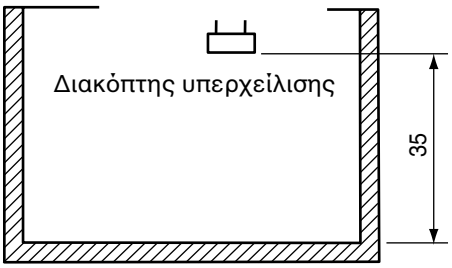

9 Ελέγξτε την αποστράγγιση

Προκειμένου να θέσετε σε λειτουργία το κλιματιστικο και το κιτ της αντλίας αποστράγγισης για πρακτική χρήση, είναι απαραίτητη η συντήρηση και ο έλεγχος, μαζί με τη σωστή χρήση.

Για το σώμα του κλιματιστικού και το κιτ της αντλίας αποστράγγισης ειδικότερα, **ελέγξτε την ακαθαρσία του δοχείου αποστράγγισης μία φορά το χρόνο πριν οπό την περίοδο ψύξης και καθαρίστε τα αν η ακαθαρσία είναι έντονη.**

1 安全注意事项

- 安装前请务必仔细阅读“安全注意事项”。
- 以下事项为与安全相关的重要事项。
  请务必遵守这些事项。
- 安装作业完成后，请执行试运行以检查是否存在故障。
- 在对空调机进行维修前，请务必关闭主电源（或断路器）。
- 请让用户将安装手册与用户手册妥善保管在一起。

⚠ 警告

- **请务必由经销商或专业人员执行安装作业。**
- **请遵照安装手册上的说明牢固安装排水泵组件。**
- **当重新安装排水泵组件时，也须请经销商或专业人员来进行安装。**
  安装不当可能会造成漏水、触电或火灾。
- **在执行任何电气作业前请务必关闭主电源开关或断路器。**
  请务必确认所有电源开关都已关闭。否则，可能会造成电击。
- **请正确连接配线。**
  如果配线连接错误，可能会造成电气部件的损坏。
- **请勿通过拆下任何安全联锁开关来改装空调机。**
- **为了避免人身伤害（被尖端伤害），触摸这些部件时请特别小心。**
- **使用专用配线牢固连接端子。**
  防止外力施加到端子上影响端子性能。

要求

- 检查空调机的水平度。
  空调机必须水平，或者倾斜度小于等于 1 度（排水口稍低）。
- 请将空调机放置在具备充足维修空间的地方，以确保安全维修和检查。
- 请将空调机放置在排水不会造成不良后果的地方。

2 零配件

适用机型

高静压风管内藏型室内机

MMD-AP0181H 到 AP0481H

零配件

编号	配件名称	数量	形状
①	排水泵装置	1	（红色）3P 3P 3P（蓝色） 进水管 出水管
②	带隔热材料的排水软管	1	④ ③ ④ ②
③	管箍	1	
④	软管扎带	2	
⑤	弯管	1	⑥ ⑦ ⑤
⑥	套管	1	
⑦	排水管	1	

编号	配件名称	数量	形状
⑧	悬挂支架	1	
⑨	自攻螺丝（Ø4 × 10 ℓ）（备用件 1）	4	（备用件 1）
⑩	装配板	1	
⑪	配管用隔热材料	1	
⑫	弯管用隔热材料	1	
⑬	扎带	3	
⑭	自攻螺丝（Ø4.2 × 13 ℓ）（备用件 1）	2	（备用件 1）
⑮	固定板	1	

中文

3 安装排水泵组件

- 松开空调机电气部件盒左侧的3个螺丝，然后将 3个螺丝对准孔的位置，并固定排水泵装置的固定板。
- 使用悬挂支架 ⑧ 将排水泵装置的顶板安装到空调机上。
（使用附带的自攻螺丝 ⑨ 和空调机螺丝。）

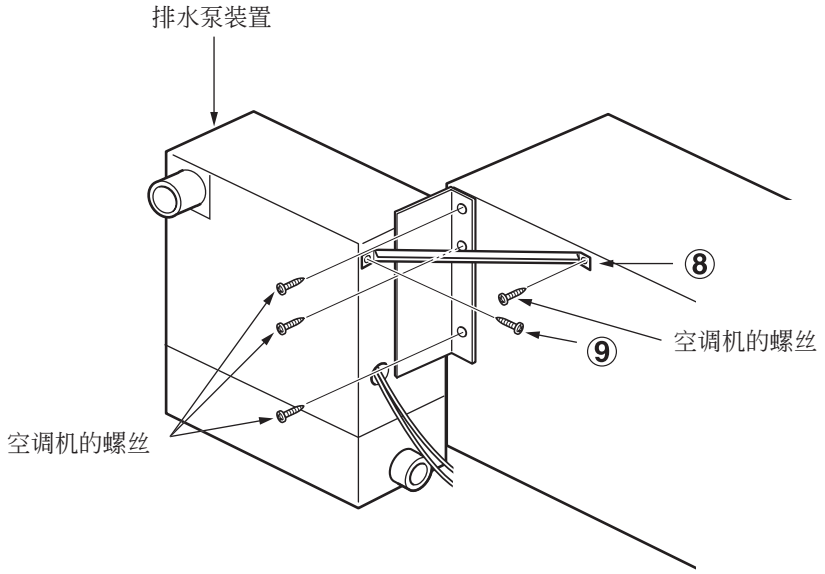

4 安装装配板

- 将装配板 ⑩ 安装到下图所示的空调机位置。
- 借助装配板 ⑩ 本身的斜度，使得套管 ⑥ 和排水管 ⑦ 保持 20 度的倾斜度。
- 若要安装管箍 ③，请拧下距排水口 335mm 处的螺丝，然后用螺丝固定管箍 ③。用自攻螺丝 ⑭ 在右侧钻 1 个孔，然后安装管箍。
（因为使用电动螺丝刀时可能会出现螺纹损坏，因此请在中途换用手动拧紧螺丝。）

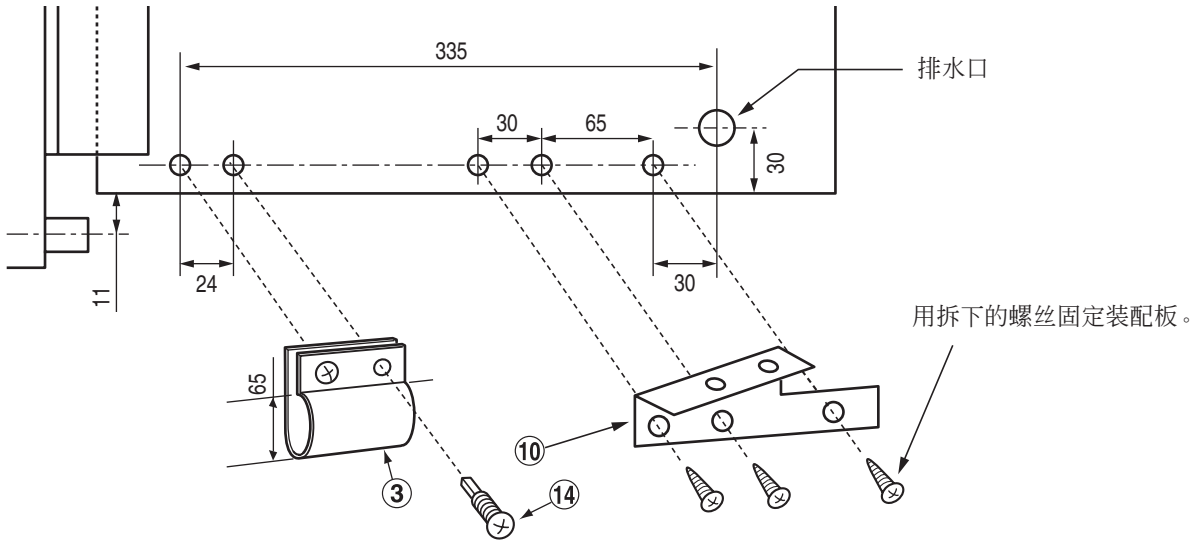

5 软管的连接

注意

加长排水泵组件的软管前请勿将其损坏，因为软管从空调机底部通过。

要求

请务必用管箍 ③ 将软管 ② 的中间端固定到空调机机箱上，以安装存水弯。（如果未配备存水弯，可能会出现漏水现象。）

- 将弯管 ⑤、排水管 ⑦ 和套管 ⑥ 连接至空调机的排水口。使用氯乙烯粘合剂连接配管。
- 用 600 至 1000 kg.cmf 的转矩力拧紧套管 ⑥，向下 ⑤ 20度安装弯管，然后将存水弯安装到软管上。
- 用软管 ② 将套管 ⑥ 连接至排水泵装置的进水口，然后用软管扎带 ④ 勒紧软管的两端。将软管 ② 插入管接头 25mm 左右。
- 用配管用隔热材料 ⑪ 和弯管用隔热材料 ⑫ 对排水泵装置连接部分的氯乙烯接头和软管进行隔热处理。通过在隔热材料接头区域缠上胶带以确保隔热效果。
- 用自攻螺丝 ⑨ 将固定板 ⑮ 固定到装配板 ⑩ 上。
  （务必安装固定板 ⑮，因为用其可确保 20 度的倾斜角度。）

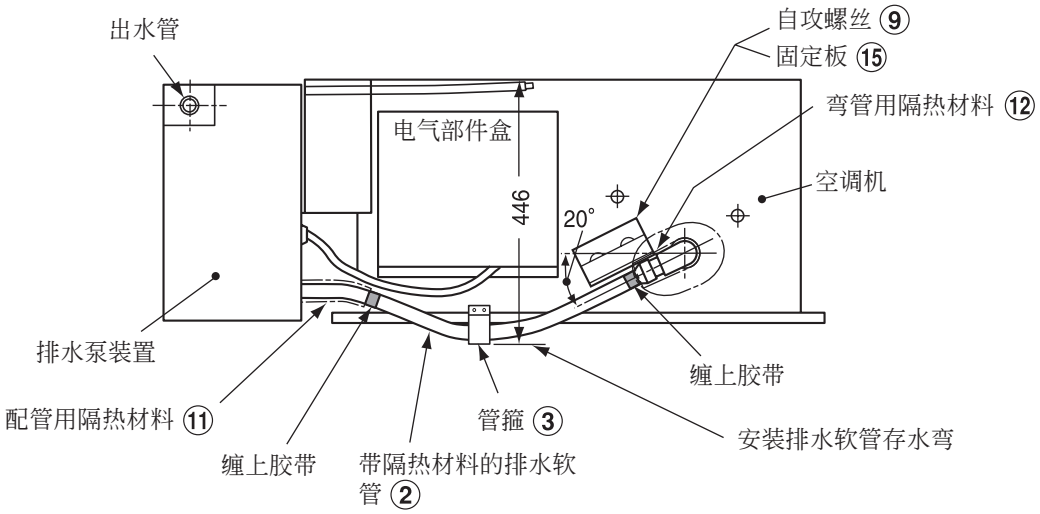

<管接头的放大视图>

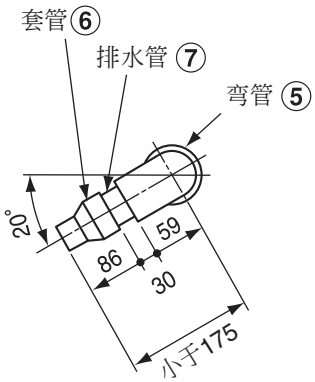

中文

6 排水配管

- 请务必将排水泵装置的出水管处的排水管向下倾斜。（支撑并固定排水管，使其不会松脱或松弛以免对出水管造成压力。）
- 用隔热材料（10mm厚或更厚）对排水管进行隔热，以防止漏水。

7 配线连接

要求

请勿对排水泵装置和连接器施加拉力。

- 拆下空调机电气部件盒的盖子。
- 将排水泵组件的3P连接器（蓝色）插入盒子的CN068（蓝色）中。
- 将排水泵组件的3P连接器（红色）插入盒子的CN030（红色）中。

* 因为不使用短接连接器，请将其从印刷电路板上断开。
（将电缆固定在电气部件盒内。）

<连接示意图>

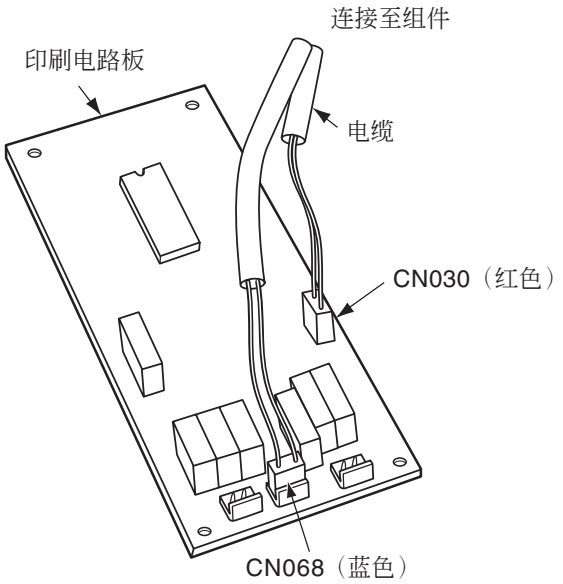

<连接电路图>

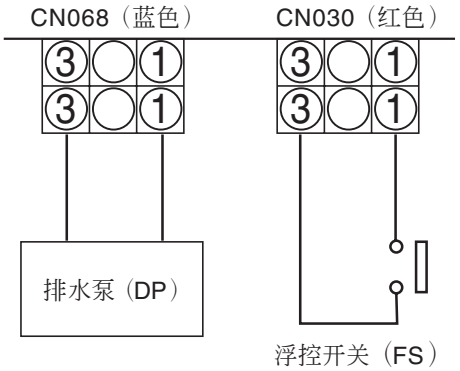

8 试运行

检查排水状态

电气及配管作业完成后，请在制冷模式下运行空调机，然后检查排水是否顺畅。

- 如果无法长时间制冷，请向空调机的排水盘中注水，然后检查排水是否顺畅。
- 检查各处是否存在漏水情况。

检查浮控开关

要求

- 若要启动浮控开关，请拆下组件的前面板，然后用螺丝刀或类似工具将开关的浮筒按起。
- 注意：如果浮控开关持续运行 2 分钟以上，空调机将由于异常而停止。

- 在制冷运行期间启动浮控开关。
  检查空调机在排水泵运行期间是否停止制冷运行。
- 制冷运行后启动浮控开关。
  检查空调机排水泵的排水情况。

< 浮控开关的位置>

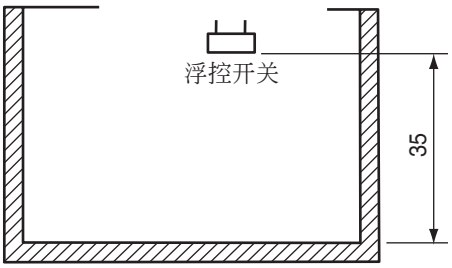

9 检查排水情况

为了最大限度地发挥排水泵组件的功能，除了正确使用之外还需进行定期维修和检查。

特别对于空调机机体和排水泵组件，**在每年夏季到来之前请对排水盘的清洁情况进行一次检查，如果脏污情况较为严重，请对其进行清洁。**

中文